РЕСПУБЛИКА УЗБЕКИСТАН

ОБЩЕСТВО С ОГРАНИЧЕННОЙ ОТВЕТСТВЕННОСТЬЮ

"INVENT DIZAYN SERVIS"

160141, город Наманган, МФЙ Ишонч КНК-49.
Ташбулакский А ТБ «Микрокредитбанк»
МФО: 00254 р/с:20208000100216881001
ИНН: 302587154 ОКОНХ: 66000
Тел.: 93 499-14-10; 91 345-14-10
Офис: 99 973 93 96
Bek83.InventDizayn@mail.ru

Лицензия за № 002218 от 24.04.2017 года (бессрочный) выданное Государственным Комитетом Архитектуры и Строительства Республики Узбекистан.
Лицензия за АЕ № 939 от 09.10.2016 года выданное Кабинетом Министров Республики Узбекистан.
Лицензия за № 000179 от 11.11.2019 года выданное Министерством Строительства Республики Узбекистан

РЕКОМЕНДУЕМАЯ

Стартовая стоимость в текущих ценах на текущий ремонт МТТ №49 Уйчинского района Наманганской области

(Расчетная стоимость, локально-ресурсная ведомость, ресурсная смета)

Наманган-2022г.

РЕСПУБЛИКА УЗБЕКИСТАН

ОБЩЕСТВО С ОГРАНИЧЕННОЙ ОТВЕТСТВЕННОСТЬЮ

"INVENT DIZAYN SERVIS"

РЕКОМЕНДУЕМАЯ

Стартовая стоимость в текущих ценах на текущий ремонт МТТ №49 Уйчинского района Наманганской области

(Расчетная стоимость, локально-ресурсная ведомость, ресурсная смета)

Директор: **Б.А. Холмирзаев**

ГИП: **А.Таджибаев**

Наманган-2022г.

ПОЯСНИТЕЛЬНАЯ ЗАПИСКА

Рекомендуемая стартовая стоимость в текущих ценах на текущий ремонт МТТ №49 Уйчинского района Наманганской области определена в соответствии с Постановлением Кабинета Министров Республика Узбекистан от 11.06.2003 года за № 261 «О перехода на договорные текущие цены при реализации инвестиционных проектов, осуществляемых за счет централизованных капитальных вложений».

Затраты, включаемые в стоимость строительства, определены по локальным ресурсным сметам, прошедшим экспертизу, и другим данным заказчика и носят рекомендательный характер.

Основанием при определении стоимости строительства объекта взято следующая документации:

--Разработанная сметные документации институтом ООО "INVENT DIZAYN SERVIS" для строительства объекта.

--Расчетная стартовая стоимость строительства объекта в текущих ценах.

-- Программный комплекс ***TNQurilish***

--Методические рекомендации по определению расчетной стоимости строительства объектов в текущих ценах.

--Каталог текущих цен на строительные материалы и технические ресурсы. (Госкомархитектстрой.)

ГИП : _____ А.Таджибаев

«УТВЕРЖДАЮ»

РЕКОМЕНДУЕМАЯ

Стартовый стоимость в текущих ценах на текущий ремонт
МТТ №49 Уйчинского района Наманганской области

№	Наименование затрат	Стоимость в текущих ценах (тыс. сум)	
1	Основная заработная плата	15804,25	
2	Отчисления в соцстрах от фонд заработной платы	1896,51	
3	Эксплуатация машин и механизмов	4039,57	
4	Строительные материалы, изделия и Конструкции	43725,50	
5	Оборудования	0,00	
6	Затраты на транспортных услуг	2186,28	
	ИТОГО ПРЯМЫХ ЗАТРАТ	67652,10	
	Прочие затраты подрядчика	13192,16	
	ВСЕГО	**80844,26**	
	Страхование строительных рисков	258,70	
	Коэффициент риски	0,00	
	ИТОГО	**81102,96**	
	НДС 15%	12165,44	
	ВСЕГО ЗАТРАТ ПОДРЯДЧИКА	**93268,407**	
	Проектных сметный документации	**2219,00**	
	Экспертиза	**1035,00**	
	Затрат заказчика	**3254,00**	
	Всего стоимость строительства	**96522,41**	
Девяносто шесть миллион пятьсот двадцать два тысяча четыресто десять сум 00 тий			

Начальник: Б.А. Холмирзаев

ГИП: А.Таджибаев

Составил: Б.А. Холмирзаев

Расчет

1	**Затраты на заработную плату:**								
	Сзп	**=**	**Траб**	**x**	**Сч**	**x**	**Ксс**		
	Сзп	=	**755,71**	x	**20913,11**	=	15804,2	тыс. сум	
	12% соц. Страх		15804,25	x	12%	=	1896,51	тыс. сум	
	Итого:	15804,25	+	1896,51	=	17700,76	тыс. сум		
2	**Затраты на эксплуатацию машин и механизмов**								
	ЭМ=		0	/час		(расчёт №1)			
	Стоимость затрат на эксплуатацию машин и механизмов составляет								
	в текущих ценах - Сэм=		**4039,57**	тыс. сум		(расчёт №1)			
3	**Затраты на приобретение строительных материалов,изделий и конструкций**								
	Строительные материалы и конструкции (расчет №2):								
	43725,50		тыс. сум						
	Стоимость оборудовании комплектующих и инвентари					(расчет №2).			
	0,00		тыс. сум						
4	**Затрата автотранспортные услуги**								
	43725,501	x	5%	=	2186,28	тыс. сум			
5	**Итого прямых затрат**								
	67652,10		тыс. сум						
6	**Прочие затраты подрядчика**								
	Пп-	67652,10	x	19,50%	=	13192,16	тыс. сум		
	Итого:	67652,101	+	13192,16	=	80844,26	тыс. сум		
7	**Страхование строительных рисков**								
	Ср -	80844,261	x	0,8	x	0,004	=	258,70	тыс. сум
	Итого:	80844,261	+	258,70	=	81102,96	тыс. сум		
8	**С учетом коэффициент риска**								
	Кр -	80844,26	x	0%	=	0	тыс. сум		
	Итого:	81102,96	+	0,00	=	81102,96	тыс. сум		

СОСТАВИЛ:_____

ПРОВЕРИЛ:_____

НАИМЕНОВАНИЕ СТРОЙКИ: на текущий ремонт МТТ №49 Уйчинского района Наманганской области

НАИМЕНОВАНИЕ ОБЪЕКТА: на текущий ремонт МТТ №49 Уйчинского района Наманганской области

ЛОКАЛЬНАЯ РЕСУРСНАЯ ВЕДОМОСТЬ № 03

на текущий ремонт МТТ №49 Уйчинского района Наманганской области

ОСНОВАНИЕ:

№№	ОБОСНОВАНИЕ	НАИМЕНОВАНИЕ РАБОТ И РЕСУРСОВ	ЕД.ИЗМ	КОЛ-ВО	
				НА ЕДИНИЦУ	ПО ПРОЕКТУ
1	2	3	4	5	6
		РАЗДЕЛ: ВОДОПРОВОД И КАНАЛИЗАЦИЯП ВНУТРЕННЫЙ ВК			
1	Е16-4-2-4	**ПРОКЛАДКА ТРУБОПРОВОДОВ ВОДОСНАБЖЕНИЯ ИЗ НАПОРНЫХ ПОЛИЭТИЛЕНОВЫХ ТРУБ НИЗКОГО ДАВЛЕНИЯ СРЕДНЕГО ТИПА НАРУЖНЫМ ДИАМЕТРОМ 40 ММ**	100М	0,12	
1.1	000001	ЗАТРАТЫ ТРУДА РАБОЧИХ-СТРОИТЕЛЕЙ	ЧЕЛ-Ч	162,4	19,488
1.2	000003	ЗАТРАТЫ ТРУДА МАШИНИСТОВ	ЧЕЛ-Ч	6,21	0,7452
1.3	000116	АГРЕГАТЫ ДЛЯ СВАРКИ ПОЛИЭТИЛЕНОВЫХ ТРУБ	МАШ-Ч	5,8	0,696
1.4	000762	КРАНЫ НА АВТОМОБИЛЬНОМ ХОДУ ПРИ РАБОТЕ НА ДРУГИХ ВИДАХ СТРОИТЕЛЬСТВА (КРОМЕ МАГИСТРАЛЬНЫХ ТРУБОПРОВОДОВ) 10 Т	МАШ-Ч	0,04	0,0048
1.5	002509	АВТОМОБИЛИ БОРТОВЫЕ ГРУЗОПОДЪЕМНОСТЬЮ ДО 5 Т	МАШ-Ч	0,31	0,0372
1.6	009219	ВОДА	М3	1,88	0,2256
1.7	030451	ДЮБЕЛИ С КАЛИБРОВАННОЙ ГОЛОВКОЙ (В ОБОЙМАХ) 3Х58,5 ММ	Т	0,00103	0,0001236
1.8	030649	ИЗВЕСТЬ СТРОИТЕЛЬНАЯ НЕГАШЕНАЯ ХЛОРНАЯ МАРКИ А	КГ	0,0063	0,000756
1.9	031692	КЛЕЙ 88-СА	КГ	0,23	0,0276
1.10	034309	МЕТИЛЕНХЛОРИД	КГ	0,29	0,0348
1.11	045404	ПАТРОНЫ ДЛЯ СТРОИТЕЛЬНО-МОНТАЖНОГО ПИСТОЛЕТА	1000ШТ	0,121	0,01452
1.12	064476	НАКОНЕЧНИКИ	КГ	0,66	0,0792
2	С1119-38018	**ТРУБЫ ПОЛИПРОПИЛЕНОВЫЕ ДЛЯ ХОЛОДНОЙ ВОДЫ PN10 Д40 /D"1 1/4, СТЕНКА 3,7/**	М	12	
3	Е16-4-2-2	**ПРОКЛАДКА ТРУБОПРОВОДОВ ВОДОСНАБЖЕНИЯ ИЗ НАПОРНЫХ ПОЛИЭТИЛЕНОВЫХ ТРУБ НИЗКОГО ДАВЛЕНИЯ СРЕДНЕГО ТИПА НАРУЖНЫМ ДИАМЕТРОМ 25 ММ**	100М	0,4	
3.1	000001	ЗАТРАТЫ ТРУДА РАБОЧИХ-СТРОИТЕЛЕЙ	ЧЕЛ-Ч	149,64	59,856
3.2	000003	ЗАТРАТЫ ТРУДА МАШИНИСТОВ	ЧЕЛ-Ч	8,42	3,368
3.3	000116	АГРЕГАТЫ ДЛЯ СВАРКИ ПОЛИЭТИЛЕНОВЫХ ТРУБ	МАШ-Ч	8,12	3,248
3.4	000762	КРАНЫ НА АВТОМОБИЛЬНОМ ХОДУ ПРИ РАБОТЕ НА ДРУГИХ ВИДАХ СТРОИТЕЛЬСТВА (КРОМЕ МАГИСТРАЛЬНЫХ ТРУБОПРОВОДОВ) 10 Т	МАШ-Ч	0,03	0,012
3.5	002509	АВТОМОБИЛИ БОРТОВЫЕ ГРУЗОПОДЪЕМНОСТЬЮ ДО 5 Т	МАШ-Ч	0,22	0,088
3.6	009219	ВОДА	М3	0,74	0,296
3.7	030451	ДЮБЕЛИ С КАЛИБРОВАННОЙ ГОЛОВКОЙ (В ОБОЙМАХ) 3Х58,5 ММ	Т	0,00059	0,000236
3.8	030649	ИЗВЕСТЬ СТРОИТЕЛЬНАЯ НЕГАШЕНАЯ ХЛОРНАЯ МАРКИ А	КГ	0,0025	0,001
3.9	031692	КЛЕЙ 88-СА	КГ	0,2	0,08
3.10	034309	МЕТИЛЕНХЛОРИД	КГ	0,25	0,1
3.11	045404	ПАТРОНЫ ДЛЯ СТРОИТЕЛЬНО-МОНТАЖНОГО ПИСТОЛЕТА	1000ШТ	0,069	0,0276
3.12	064476	НАКОНЕЧНИКИ	КГ	0,38	0,152
4	С1119-38016	**ТРУБЫ ПОЛИПРОПИЛЕНОВЫЕ ДЛЯ ХОЛОДНОЙ ВОДЫ PN10 Д25 /D"3/4, СТЕНКА 2,3/**	М	40	
5	Е16-4-2-1	**ПРОКЛАДКА ТРУБОПРОВОДОВ ВОДОСНАБЖЕНИЯ ИЗ НАПОРНЫХ ПОЛИЭТИЛЕНОВЫХ ТРУБ НИЗКОГО ДАВЛЕНИЯ СРЕДНЕГО ТИПА НАРУЖНЫМ ДИАМЕТРОМ 20 ММ**	100М	0,42	
5.1	000001	ЗАТРАТЫ ТРУДА РАБОЧИХ-СТРОИТЕЛЕЙ	ЧЕЛ-Ч	190,24	79,9008
5.2	000003	ЗАТРАТЫ ТРУДА МАШИНИСТОВ	ЧЕЛ-Ч	13,64	5,7288
5.3	000116	АГРЕГАТЫ ДЛЯ СВАРКИ ПОЛИЭТИЛЕНОВЫХ ТРУБ	МАШ-Ч	13,34	5,6028

5.4	000762	КРАНЫ НА АВТОМОБИЛЬНОМ ХОДУ ПРИ РАБОТЕ НА ДРУГИХ ВИДАХ СТРОИТЕЛЬСТВА (КРОМЕ МАГИСТРАЛЬНЫХ ТРУБОПРОВОДОВ) 10 Т	МАШ-Ч	0,03	0,0126
5.5	002509	АВТОМОБИЛИ БОРТОВЫЕ ГРУЗОПОДЪЕМНОСТЬЮ ДО 5 Т	МАШ-Ч	0,22	0,0924
5.6	009219	ВОДА	М3	0,47	0,1974
5.7	030451	ДЮБЕЛИ С КАЛИБРОВАННОЙ ГОЛОВКОЙ (В ОБОЙМАХ) 3Х58,5 ММ	Т	0,00085	0,000357
5.8	030649	ИЗВЕСТЬ СТРОИТЕЛЬНАЯ НЕГАШЕНАЯ ХЛОРНАЯ МАРКИ А	КГ	0,0016	0,000672
5.9	031692	КЛЕЙ 88-СА	КГ	0,25	0,105
5.10	034309	МЕТИЛЕНХЛОРИД	КГ	0,25	0,105
5.11	045404	ПАТРОНЫ ДЛЯ СТРОИТЕЛЬНО-МОНТАЖНОГО ПИСТОЛЕТА	1000ШТ	0,1	0,042
5.12	064476	НАКОНЕЧНИКИ	КГ	0,55	0,231
6	С1119-38015	ТРУБЫ ПОЛИПРОПИЛЕНОВЫЕ ДЛЯ ХОЛОДНОЙ ВОДЫ PN10 Д20 /D"1/2, СТЕНКА 1,9/	М	20	
7	С1119-38027	ТРУБЫ ПОЛИПРОПИЛЕНОВЫЕ ДЛЯ ГОРЯЧЕЙ ВОДЫ PN20 Д20 /D"1/2, СТЕНКА 3,4/	М	22	
8	508-26	ОТВОД Д-40ММ	ШТ	12	
9	508-22	ОТВОД Д-25ММ	ШТ	22	
10	508-20	ОТВОД Д-20ММ	ШТ	30	
11	113-1472	ТРОЙНИК 40 ПОЛИПРОПИЛЕНОВЫЙ	ШТ	2	
12	113-1469	ТРОЙНИК 25Х1/2"Н ПОЛИПРОПИЛЕНОВЫЙ	ШТ	4	
13	508-50	ТРОЙНИК Д-20Х20Х20ММ	ШТ	6	
14	508-52	ТРОЙНИК ПЕРЕХ.Д-25Х20Х25ММ	ШТ	2	
15	ССЦПОТРОЙН4025	ТРОЙНИК 40Х25ММ	ШТ	4	
16	ССЦПОТРОЙН2020	ТРОЙНИК 20Х20ММ	ШТ	18	
17	508-10	АДАПТОР Д-20ММ 1/2НАР.РЕЗЬБ	ШТ	24	
18	508-130	ВЕНТИЛЬ Д-20ММ	ШТ	20	
19	508-131	ВЕНТИЛЬ Д-25ММ	ШТ	4	
20	508-132	ВЕНТИЛЬ Д-40ММ	ШТ	2	
21	508-190	РАКОР Д-20ММ 1/24 С НАР.РЕЗЬБ	ШТ	4	
22	508-192	РАКОР Д-25ММ 3/4 НАР.РЕЗЬБ	ШТ	4	
23	508-197	РАКОР Д-40Х1ММ 1/4 НР.РЕЗЬБ	ШТ	2	
24	ТСЦПОШАБСМЕС20	ШАБЛОН ДЛЯ ДУШЕВОЙ СМЕСИТЕЛЬ Д-20ММ	ШТ	4	
25	508-90	МУФТА Д-20ММ	ШТ	10	
26	113-1432	МУФТА 25 ПОЛИПРОПИЛЕНОВАЯ	ШТ	6	
27	508-92	МУФТА Д-40ММ	ШТ	4	
28	508-151	КЛИПСЫ Д-20ММ	ШТ	40	
29	508-152	КЛИПСЫ Д-25ММ	ШТ	20	
30	Е69-4-1	ЗАДЕЛКА ОТВЕРСТИЙ В МЕСТАХ ПРОХОДА ТРУБОПРОВОДОВ В: СТЕНАХ И ПЕРЕГОРОДКАХ ОШТУКАТУРЕННЫХ	100ШТ	0,05	
30.1	000001	ЗАТРАТЫ ТРУДА РАБОЧИХ-СТРОИТЕЛЕЙ	ЧЕЛ-Ч	78,66	3,933
30.2	000003	ЗАТРАТЫ ТРУДА МАШИНИСТОВ	ЧЕЛ-Ч	0,05	0,0025
30.3	001522	ПОДЪЕМНИКИ МАЧТОВЫЕ СТРОИТЕЛЬНЫЕ 0,5 Т	МАШ-Ч	0,05	0,0025
30.4	012198	РАСТВОР ЦЕМЕНТНЫЙ МАРКА ПО ПРОЕКТУ	М3	0,2	0,01
30.5	030391	ГВОЗДИ СТРОИТЕЛЬНЫЕ С ПЛОСКОЙ ГОЛОВКОЙ 1,8Х60 ММ	Т	0,0005	0,000025
30.6	036056	ПИЛОМАТЕРИАЛЫ ХВОЙНЫХ ПОРОД. ДОСКИ ОБРЕЗНЫЕ ДЛИНОЙ 4-6,5 М, ШИРИНОЙ 75-150 ММ, ТОЛЩИНОЙ 32-40 ММ II СОРТА	М3	0,2	0,01
31	Е61-2-1	РЕМОНТ ШТУКАТУРКИ ВНУТРЕННИХ СТЕН ПО КАМНЮ ИЗВЕСТКОВЫМ РАСТВОРОМ ПЛОЩАДЬЮ ОТДЕЛЬНЫХ МЕСТ: ДО 1 М2 ТОЛЩИНОЙ СЛОЯ ДО 20 ММ	100М2	0,06	
31.1	000001	ЗАТРАТЫ ТРУДА РАБОЧИХ-СТРОИТЕЛЕЙ	ЧЕЛ-Ч	203,07	12,1842
31.2	000003	ЗАТРАТЫ ТРУДА МАШИНИСТОВ	ЧЕЛ-Ч	0,67	0,0402
31.3	001522	ПОДЪЕМНИКИ МАЧТОВЫЕ СТРОИТЕЛЬНЫЕ 0,5 Т	МАШ-Ч	0,67	0,0402
31.4	009210	ВОДА	М3	0,35	0,021
31.5	043546	РАСТВОР ТЯЖЕЛЫЙ ИЗВЕСТКОВЫЙ	М3	2,2	0,132
31.6	099999	МУСОР СТРОИТЕЛЬНЫЙ	Т	3,38	0,2028
32	Е15-4-5-3	ОКРАСКА ПОЛИВИНИЛАЦЕТАТНЫМИ ВОДОЭМУЛЬСИОННЫМИ СОСТАВАМИ УЛУЧШЕННАЯ ПО ШТУКАТУРКЕ СТЕН	100М2	0,06	
32.1	000001	ЗАТРАТЫ ТРУДА РАБОЧИХ-СТРОИТЕЛЕЙ	ЧЕЛ-Ч	42,9	2,574

32.2	000003	ЗАТРАТЫ ТРУДА МАШИНИСТОВ	ЧЕЛ-Ч	0,17	0,0102
32.3	001522	ПОДЪЕМНИКИ МАЧТОВЫЕ СТРОИТЕЛЬНЫЕ 0,5 Т	МАШ-Ч	0,02	0,0012
32.4	002499	АВТОМОБИЛИ БОРТОВЫЕ ГРУЗОПОДЪЕМНОСТЬЮ ДО 5 Т	МАШ-Ч	0,15	0,009
32.5	031054	КРАСКИ ВОДОЭМУЛЬСИОННЫЕ	Т	0,063	0,00378
32.6	031710	ШПАТЛЕВКА КЛЕЕВАЯ	Т	0,051	0,00306
32.7	035538	ШКУРКА ШЛИФОВАЛЬНАЯ ДВУХСЛОЙНАЯ С ЗЕРНИСТОСТЬЮ 40/25	М2	0,84	0,0504
32.8	044059	ВЕТОШЬ	КГ	0,31	0,0186
33	**Е16-4-2-4**	**ПРОКЛАДКА ТРУБОПРОВОДОВ ВОДОСНАБЖЕНИЯ ИЗ НАПОРНЫХ ПОЛИЭТИЛЕНОВЫХ ТРУБ НИЗКОГО ДАВЛЕНИЯ СРЕДНЕГО ТИПА НАРУЖНЫМ ДИАМЕТРОМ 40 ММ**	**100М**	**0,4**	
33.1	000001	ЗАТРАТЫ ТРУДА РАБОЧИХ-СТРОИТЕЛЕЙ	ЧЕЛ-Ч	162,4	64,96
33.2	000003	ЗАТРАТЫ ТРУДА МАШИНИСТОВ	ЧЕЛ-Ч	6,21	2,484
33.3	000116	АГРЕГАТЫ ДЛЯ СВАРКИ ПОЛИЭТИЛЕНОВЫХ ТРУБ	МАШ-Ч	5,8	2,32
33.4	000698	КРАНЫ БАШЕННЫЕ ПРИ РАБОТЕ НА ДРУГИХ ВИДАХ СТРОИТЕЛЬСТВА (КРОМЕ МОНТАЖА ТЕХНОЛОГИЧЕСКОГО ОБОРУДОВАНИЯ) 8 Т	МАШ-Ч	0,06	0,024
33.5	000762	КРАНЫ НА АВТОМОБИЛЬНОМ ХОДУ ПРИ РАБОТЕ НА ДРУГИХ ВИДАХ СТРОИТЕЛЬСТВА (КРОМЕ МАГИСТРАЛЬНЫХ ТРУБОПРОВОДОВ) 10 Т	МАШ-Ч	0,04	0,016
33.6	002509	АВТОМОБИЛИ БОРТОВЫЕ ГРУЗОПОДЪЕМНОСТЬЮ ДО 5 Т	МАШ-Ч	0,31	0,124
33.7	009219	ВОДА	М3	1,88	0,752
33.8	030451	ДЮБЕЛИ С КАЛИБРОВАННОЙ ГОЛОВКОЙ (В ОБОЙМАХ) 3Х58,5 ММ	Т	0,00103	0,000412
33.9	030649	ИЗВЕСТЬ СТРОИТЕЛЬНАЯ НЕГАШЕНАЯ ХЛОРНАЯ МАРКИ А	КГ	0,0063	0,00252
33.10	031692	КЛЕЙ 88-СА	КГ	0,23	0,092
33.11	034309	МЕТИЛЕНХЛОРИД	КГ	0,29	0,116
33.12	038018	ТРУБЫ ПОЛИПРОПИЛЕНОВЫЕ ДЛЯ ХОЛОДНОЙ ВОДЫ PN10 Д40 /D"1 1/4, СТЕНКА 3,7/	М	93,7	37,48
33.13	045404	ПАТРОНЫ ДЛЯ СТРОИТЕЛЬНО-МОНТАЖНОГО ПИСТОЛЕТА	1000ШТ	0,121	0,0484
33.14	064476	НАКОНЕЧНИКИ	КГ	0,66	0,264
34	**508-132**	**ВЕНТИЛЬ Д-40ММ**	**ШТ**	**3**	
35	**508-26**	**ОТВОДЫ Д-40ММ**	**ШТ**	**8**	
36	**113-1472**	**ТРОЙНИК 40 ПОЛИПРОПИЛЕНОВЫЙ**	**ШТ**	**4**	
37	**С1650-9021**	**ПЕРЕХОД ИЗ ПОЛИЭТИЛЕНА В/Д ДИАМ. 40Х32 ММ**	**10ШТ**	**1**	
38	**Е16-4-3-1 ШНК.ДОП.9**	**ПРОКЛАДКА ТРУБОПРОВОДОВ КАНАЛИЗАЦИИ ИЗ ПОЛИЭТИЛЕНОВЫХ ТРУБ С УСТАНОВКОЙ ФАСОННЫХ ЧАСТЕЙ ДИАМЕТРОМ: 50 ММ**	**100М**	**0,14**	
38.1	000001	ЗАТРАТЫ ТРУДА РАБОЧИХ-СТРОИТЕЛЕЙ	ЧЕЛ-Ч	72,52	10,1528
38.2	000003	ЗАТРАТЫ ТРУДА МАШИНИСТОВ	ЧЕЛ-Ч	0,14	0,0196
38.3	000762	КРАНЫ НА АВТОМОБИЛЬНОМ ХОДУ ПРИ РАБОТЕ НА ДРУГИХ ВИДАХ СТРОИТЕЛЬСТВА (КРОМЕ МАГИСТРАЛЬНЫХ ТРУБОПРОВОДОВ) 10 Т	МАШ-Ч	0,03	0,0042
38.4	002509	АВТОМОБИЛИ БОРТОВЫЕ ГРУЗОПОДЪЕМНОСТЬЮ ДО 5 Т	МАШ-Ч	0,11	0,0154
38.5	009219	ВОДА	М3	0,39	0,0546
38.6	046186	ТРУБОПРОВОДЫ КАНАЛИЗАЦИИ ИЗ ПОЛИЭТИЛЕНОВЫХ ТРУБ, ДИАМЕТРОМ 50 ММ	М	99,8	13,972
39	**Е16-4-3-2 ШНК.ДОП.9**	**ПРОКЛАДКА ТРУБОПРОВОДОВ КАНАЛИЗАЦИИ ИЗ ПОЛИЭТИЛЕНОВЫХ ТРУБ С УСТАНОВКОЙ ФАСОННЫХ ЧАСТЕЙ ДИАМЕТРОМ: 100 ММ**	**100М**	**0,4**	
39.1	000001	ЗАТРАТЫ ТРУДА РАБОЧИХ-СТРОИТЕЛЕЙ	ЧЕЛ-Ч	65,74	26,296
39.2	000003	ЗАТРАТЫ ТРУДА МАШИНИСТОВ	ЧЕЛ-Ч	0,29	0,116
39.3	000762	КРАНЫ НА АВТОМОБИЛЬНОМ ХОДУ ПРИ РАБОТЕ НА ДРУГИХ ВИДАХ СТРОИТЕЛЬСТВА (КРОМЕ МАГИСТРАЛЬНЫХ ТРУБОПРОВОДОВ) 10 Т	МАШ-Ч	0,07	0,028
39.4	002509	АВТОМОБИЛИ БОРТОВЫЕ ГРУЗОПОДЪЕМНОСТЬЮ ДО 5 Т	МАШ-Ч	0,22	0,088
39.5	009219	ВОДА	М3	1,57	0,628
39.6	046187	ТРУБОПРОВОДЫ КАНАЛИЗАЦИИ ИЗ ПОЛИЭТИЛЕНОВЫХ ТРУБ, ДИАМЕТРОМ 110 ММ	М	99,8	39,92
40	**2405-625**	**ОТВОД ПП/Э Д-100ММ**	**10ШТ**	**1,2**	
41	**508-36**	**ОТВОД П/Э Д-50ММ**	**ШТ**	**12**	
42	**508-71**	**ТРОЙНИК КОСОЙ ИЗ ПОЛИЭТИЛ.Д.50Х50ММ**	**ШТ**	**5**	
43	**159-632**	**ТРОЙНИК ПОЛИЭТИЛЕНОВЫЙ ПРЯМОЙ РАЗМ.100Х100**	**ШТ**	**8**	
44	**508-61**	**ТРОЙНИК ПРЯМОЙ ИЗ ПОЛИЭТИЛ.Д.100Х50Х100ММ**	**ШТ**	**6**	
45	**508-304**	**РЕВИЗИЯ П/Э Д-100ММ**	**ШТ**	**4**	
46	**ССЦПОПЕР100**	**ПЕРЕХОДНИК Д-100ММ**	**ШТ**	**3**	

76.4	000660	КОМПРЕССОРЫ ПЕРЕДВИЖНЫЕ С ДВИГАТЕЛЕМ ВНУТРЕННЕГО СГОРАНИЯ ДАВЛЕНИЕМ ДО 686 КПА (7 АТМ.) 5 М3/МИН	МАШ-Ч	0,46	1,564
76.5	001866	ТРАМБОВКИ ПНЕВМАТИЧЕСКИЕ	МАШ-Ч	0,93	3,162
76.6	009219	ВОДА	М3	0,15	0,51
76.7	045056	ГРАВИЙ ДЛЯ СТРОИТЕЛЬНЫХ РАБОТ ФРАКЦИИ 20-40 ММ	М3	1,28	4,352
77	**Е6-1-62-3**	**УСТРОЙСТВО СТЕН И ПЛОСКИХ ДНИЩ ПРИ ТОЛЩИНЕ ДО 150 ММ ПРЯМОУГОЛЬНЫХ СООРУЖЕНИЙ**	**100М3**	**0,1417**	
77.1	000001	ЗАТРАТЫ ТРУДА РАБОЧИХ-СТРОИТЕЛЕЙ	ЧЕЛ-Ч	1398,88	198,221296
77.2	000003	ЗАТРАТЫ ТРУДА МАШИНИСТОВ	ЧЕЛ-Ч	140,18	19,863506
77.3	000112	АВТОПОГРУЗЧИКИ 5 Т	МАШ-Ч	0,27	0,038259
77.4	000403	ВИБРАТОРЫ ГЛУБИННЫЕ	МАШ-Ч	70	9,919
77.5	000762	КРАНЫ НА АВТОМОБИЛЬНОМ ХОДУ ПРИ РАБОТЕ НА ДРУГИХ ВИДАХ СТРОИТЕЛЬСТВА (КРОМЕ МАГИСТРАЛЬНЫХ ТРУБОПРОВОДОВ) 10 Т	МАШ-Ч	1,24	0,175708
77.6	000783	КРАНЫ НА ГУСЕНИЧНОМ ХОДУ ПРИ РАБОТЕ НА ДРУГИХ ВИДАХ СТРОИТЕЛЬСТВА (КРОМЕ МАГИСТРАЛЬНЫХ ТРУБОПРОВОДОВ) ДО 16 Т	МАШ-Ч	134,96	19,123832
77.7	001571	ПИЛА ЭЛЕКТРИЧЕСКАЯ ЦЕПНАЯ	МАШ-Ч	0,94	0,133198
77.8	002016	УСТАНОВКИ ДЛЯ СВАРКИ РУЧНОЙ ДУГОВОЙ (ПОСТОЯННОГО ТОКА)	МАШ-Ч	9,07	1,285219
77.9	002509	АВТОМОБИЛИ БОРТОВЫЕ ГРУЗОПОДЪЕМНОСТЬЮ ДО 5 Т	МАШ-Ч	3,71	0,525707
77.10	009219	ВОДА	М3	0,412	0,0583804
77.11	030407	ГВОЗДИ СТРОИТЕЛЬНЫЕ	Т	0,19	0,026923
77.12	030652	ИЗВЕСТЬ СТРОИТЕЛЬНАЯ НЕГАШЕНАЯ КОМОВАЯ, СОРТ 1	Т	0,137	0,0194129
77.13	032524	КАТАНКА ГОРЯЧЕКАТАНАЯ В МОТКАХ ДИАМЕТРОМ 6,3-6,5 ММ	Т	0,1	0,01417
77.14	035326	ЭЛЕКТРОДЫ ДИАМЕТРОМ 6 ММ Э42	Т	0,0113	0,00160121
77.15	036008	ЛЕСОМАТЕРИАЛЫ КРУГЛЫЕ ХВОЙНЫХ ПОРОД. ЛЕСОМАТЕРИАЛЫ ДЛЯ СТРОИТЕЛЬСТВА ДЛИНОЙ 3-6,5 М, ДИАМЕТРОМ 14-24 СМ	М3	1,3	0,18421
77.16	036053	ПИЛОМАТЕРИАЛЫ ХВОЙНЫХ ПОРОД. ДОСКИ ОБРЕЗНЫЕ ДЛИНОЙ 4-6,5 М, ШИРИНОЙ 75-150 ММ, ТОЛЩИНОЙ 25 ММ III СОРТА	М3	0,27	0,038259
77.17	036061	ПИЛОМАТЕРИАЛЫ ХВОЙНЫХ ПОРОД. ДОСКИ ОБРЕЗНЫЕ ДЛИНОЙ 4-6,5 М, ШИРИНОЙ 75-150 ММ, ТОЛЩИНОЙ 44 ММ И БОЛЕЕ III СОРТА	М3	0,9	0,12753
77.18	045022	БЕТОН ТЯЖЕЛЫЙ, КЛАСС В 15 (М200)	М3	101,5	14,38255
77.19	051619	ЩИТЫ ИЗ ДОСОК ТОЛЩИНОЙ 25 ММ	М2	54	7,6518
78	**С124-9220**	**АРМАТУРА ДЛЯ МОНОЛИТНЫХ ЖЕЛЕЗОБЕТОННЫХ КОНСТРУКЦИЙ В ВИДЕ СЕТОК И ПЛОСКИХ КАРКАСОВ, ПЕРИОДИЧЕСКОГО ПРОФИЛЯ КЛАССА AIII, ДИАМЕТРОМ 10 ММ**	**Т**	**1,205**	
79	**Е12-2-1-4 ШНК.ДОП.3**	**УСТРОЙСТВО ГИДРОИЗОЛЯЦИЙ ГОРИЗОНТАЛЬНЫХ ПОВЕРХНОСТЕЙ. ОБМАЗОЧНАЯ БИТУМНАЯ В ОДИН СЛОЙ**	**100М2**	**0,694**	
79.1	000001	ЗАТРАТЫ ТРУДА РАБОЧИХ-СТРОИТЕЛЕЙ	ЧЕЛ-Ч	25,9	17,9746
79.2	000003	ЗАТРАТЫ ТРУДА МАШИНИСТОВ	ЧЕЛ-Ч	1,4	0,9716
79.3	000659	КОМПРЕССОРЫ ПЕРЕДВИЖНЫЕ С ДВИГАТЕЛЕМ ВНУТРЕННЕГО СГОРАНИЯ ДАВЛЕНИЕМ ДО 686 КПА (7 АТМ.) 2,2 М3/МИН	МАШ-Ч	1	0,694
79.4	000913	КОТЛЫ БИТУМНЫЕ ПЕРЕДВИЖНЫЕ 400 Л	МАШ-Ч	2	1,388
79.5	001522	ПОДЪЕМНИКИ МАЧТОВЫЕ СТРОИТЕЛЬНЫЕ 0,5 Т	МАШ-Ч	0,15	0,1041
79.6	002509	АВТОМОБИЛИ БОРТОВЫЕ ГРУЗОПОДЪЕМНОСТЬЮ ДО 5 Т	МАШ-Ч	0,25	0,1735
79.7	032104	МАСТИКА БИТУМНАЯ КРОВЕЛЬНАЯ ГОРЯЧАЯ	Т	0,244	0,169336
80	**Е12-2-1-5 ШНК.ДОП.3**	**УСТРОЙСТВО ГИДРОИЗОЛЯЦИЙ ГОРИЗОНТАЛЬНЫХ ПОВЕРХНОСТЕЙ. ОБМАЗОЧНАЯ БИТУМНАЯ НА КАЖДЫЙ ПОСЛЕДУЮЩИЙ СЛОЙ**	**100М2**	**0,694**	
80.1	000001	ЗАТРАТЫ ТРУДА РАБОЧИХ-СТРОИТЕЛЕЙ	ЧЕЛ-Ч	16,5	11,451
80.2	000003	ЗАТРАТЫ ТРУДА МАШИНИСТОВ	ЧЕЛ-Ч	0,29	0,20126
80.3	000913	КОТЛЫ БИТУМНЫЕ ПЕРЕДВИЖНЫЕ 400 Л	МАШ-Ч	2	1,388
80.4	001522	ПОДЪЕМНИКИ МАЧТОВЫЕ СТРОИТЕЛЬНЫЕ 0,5 Т	МАШ-Ч	0,15	0,1041
80.5	002509	АВТОМОБИЛИ БОРТОВЫЕ ГРУЗОПОДЪЕМНОСТЬЮ ДО 5 Т	МАШ-Ч	0,14	0,09716
80.6	032104	МАСТИКА БИТУМНАЯ КРОВЕЛЬНАЯ ГОРЯЧАЯ	Т	0,244	0,169336
81	**Е7-5-11-1**	**УСТАНОВКА ПАНЕЛЕЙ ПЕРЕКРЫТИЙ С ОПИРАНИЕМ ПО КОНТУРУ ПЛОЩАДЬЮ ДО 5 М2**	**100ШТ**	**0,04**	
81.1	000001	ЗАТРАТЫ ТРУДА РАБОЧИХ-СТРОИТЕЛЕЙ	ЧЕЛ-Ч	189	7,56
81.2	000003	ЗАТРАТЫ ТРУДА МАШИНИСТОВ	ЧЕЛ-Ч	26,91	1,0764

81.3	000762	КРАНЫ НА АВТОМОБИЛЬНОМ ХОДУ ПРИ РАБОТЕ НА ДРУГИХ ВИДАХ СТРОИТЕЛЬСТВА (КРОМЕ МАГИСТРАЛЬНЫХ ТРУБОПРОВОДОВ) 10 Т	МАШ-Ч	26,11	1,0444
81.4	002016	УСТАНОВКИ ДЛЯ СВАРКИ РУЧНОЙ ДУГОВОЙ (ПОСТОЯННОГО ТОКА)	МАШ-Ч	11,14	0,4456
81.5	002509	АВТОМОБИЛИ БОРТОВЫЕ ГРУЗОПОДЪЕМНОСТЬЮ ДО 5 Т	МАШ-Ч	0,8	0,032
81.6	012226	РАСТВОР ГОТОВЫЙ КЛАДОЧНЫЙ ЦЕМЕНТНЫЙ, МАРКА 100	М3	2,09	0,0836
81.7	035326	ЭЛЕКТРОДЫ ДИАМЕТРОМ 6 ММ Э42	Т	0,01	0,0004
81.8	043232	КРАСКА ПО ПРОЕКТНЫМ ДАННЫМ	Т	0,005	0,0002
81.9	050777	КОНСТРУКТИВНЫЕ ЭЛЕМЕНТЫ ВСПОМОГАТЕЛЬНОГО НАЗНАЧЕНИЯ, С ПРЕОБЛАДАНИЕМ ПРОФИЛЬНОГО ПРОКАТА СОБИРАЕМЫЕ ИЗ ДВУХ И БОЛЕЕ ДЕТАЛЕЙ, С ОТВЕРСТИЯМИ И БЕЗ ОТВЕРСТИЙ, СОЕДИНЯЕМЫЕ НА СВАРКЕ	Т	0,036	0,00144
82	**ССЦП1123**	**ПЛИТЫ 1ПК29-12-8АТУ-С6**	**ШТ**	**4**	
83	**Е6-1-41-8**	**УСТРОЙСТВО ПЕРЕКРЫТИЙ ПО СТАЛЬНЫМ БАЛКАМ И МОНОЛИТНЫЕ УЧАСТКИ ПРИ СБОРНОМ ЖЕЛЕЗОБЕТОННОМ ПЕРЕКРЫТИИ ПЛОЩАДЬЮ ДО 5 М2 ПРИВЕДЕННОЙ ТОЛЩИНОЙ ДО 150 ММ**	**100М3**	**0,0077**	
83.1	000001	ЗАТРАТЫ ТРУДА РАБОЧИХ-СТРОИТЕЛЕЙ	ЧЕЛ-Ч	1368,8	10,53976
83.2	000003	ЗАТРАТЫ ТРУДА МАШИНИСТОВ	ЧЕЛ-Ч	44,16	0,340032
83.3	000112	АВТОПОГРУЗЧИКИ 5 Т	МАШ-Ч	0,27	0,002079
83.4	000404	ВИБРАТОРЫ ПОВЕРХНОСТНЫЕ	МАШ-Ч	69,02	0,531454
83.5	000762	КРАНЫ НА АВТОМОБИЛЬНОМ ХОДУ ПРИ РАБОТЕ НА ДРУГИХ ВИДАХ СТРОИТЕЛЬСТВА (КРОМЕ МАГИСТРАЛЬНЫХ ТРУБОПРОВОДОВ) 10 Т	МАШ-Ч	1	0,0077
83.6	001571	ПИЛА ЭЛЕКТРИЧЕСКАЯ ЦЕПНАЯ	МАШ-Ч	2,85	0,021945
83.7	002016	УСТАНОВКИ ДЛЯ СВАРКИ РУЧНОЙ ДУГОВОЙ (ПОСТОЯННОГО ТОКА)	МАШ-Ч	149,94	1,154538
83.8	002509	АВТОМОБИЛИ БОРТОВЫЕ ГРУЗОПОДЪЕМНОСТЬЮ ДО 5 Т	МАШ-Ч	1,36	0,010472
83.9	009219	ВОДА	М3	0,16	0,001232
83.10	030407	ГВОЗДИ СТРОИТЕЛЬНЫЕ	Т	0,032	0,0002464
83.11	030652	ИЗВЕСТЬ СТРОИТЕЛЬНАЯ НЕГАШЕНАЯ КОМОВАЯ, СОРТ 1	Т	0,057	0,0004389
83.12	032524	КАТАНКА ГОРЯЧЕКАТАНАЯ В МОТКАХ ДИАМЕТРОМ 6,3-6,5 ММ	Т	0,133	0,0010241
83.13	035310	ЭЛЕКТРОДЫ ДИАМЕТРОМ 4 ММ Э42	Т	0,18	0,001386
83.14	036053	ПИЛОМАТЕРИАЛЫ ХВОЙНЫХ ПОРОД. ДОСКИ ОБРЕЗНЫЕ ДЛИНОЙ 4-6,5 М, ШИРИНОЙ 75-150 ММ, ТОЛЩИНОЙ 25 ММ III СОРТА	М3	1,44	0,011088
83.15	036061	ПИЛОМАТЕРИАЛЫ ХВОЙНЫХ ПОРОД. ДОСКИ ОБРЕЗНЫЕ ДЛИНОЙ 4-6,5 М, ШИРИНОЙ 75-150 ММ, ТОЛЩИНОЙ 44 ММ И БОЛЕЕ III СОРТА	М3	3,36	0,025872
83.16	045022	БЕТОН ТЯЖЕЛЫЙ, КЛАСС В 15 (М200)	М3	101,5	0,78155
83.17	051619	ЩИТЫ ИЗ ДОСОК ТОЛЩИНОЙ 25 ММ	М2	114,6	0,88242
84	**С124-9220**	**АРМАТУРА ДЛЯ МОНОЛИТНЫХ ЖЕЛЕЗОБЕТОННЫХ КОНСТРУКЦИЙ В ВИДЕ СЕТОК И ПЛОСКИХ КАРКАСОВ, ПЕРИОДИЧЕСКОГО ПРОФИЛЯ КЛАССА AIII, ДИАМЕТРОМ 10 ММ**	**Т**	**0,084**	
85	**Е6-1-35-1**	**УСТРОЙСТВО СЕЙСМО ПОЯСА ИЗ БМ-200**	**100М3**	**0,00792**	
85.1	000001	ЗАТРАТЫ ТРУДА РАБОЧИХ-СТРОИТЕЛЕЙ	ЧЕЛ-Ч	1016,26	8,0487792
85.2	000003	ЗАТРАТЫ ТРУДА МАШИНИСТОВ	ЧЕЛ-Ч	72,31	0,5726952
85.3	000112	АВТОПОГРУЗЧИКИ 5 Т	МАШ-Ч	0,27	0,0021384
85.4	000403	ВИБРАТОРЫ ГЛУБИННЫЕ	МАШ-Ч	49,09	0,3887928
85.5	000698	КРАНЫ БАШЕННЫЕ ПРИ РАБОТЕ НА ДРУГИХ ВИДАХ СТРОИТЕЛЬСТВА (КРОМЕ МОНТАЖА ТЕХНОЛОГИЧЕСКОГО ОБОРУДОВАНИЯ) 8 Т	МАШ-Ч	69,97	0,5541624
85.6	000762	КРАНЫ НА АВТОМОБИЛЬНОМ ХОДУ ПРИ РАБОТЕ НА ДРУГИХ ВИДАХ СТРОИТЕЛЬСТВА (КРОМЕ МАГИСТРАЛЬНЫХ ТРУБОПРОВОДОВ) 10 Т	МАШ-Ч	0,84	0,0066528
85.7	002016	УСТАНОВКИ ДЛЯ СВАРКИ РУЧНОЙ ДУГОВОЙ (ПОСТОЯННОГО ТОКА)	МАШ-Ч	208,25	1,64934
85.8	002509	АВТОМОБИЛИ БОРТОВЫЕ ГРУЗОПОДЪЕМНОСТЬЮ ДО 5 Т	МАШ-Ч	1,23	0,0097416
85.9	009219	ВОДА	М3	0,12	0,0009504
85.10	030407	ГВОЗДИ СТРОИТЕЛЬНЫЕ	Т	0,037	0,00029304
85.11	030652	ИЗВЕСТЬ СТРОИТЕЛЬНАЯ НЕГАШЕНАЯ КОМОВАЯ, СОРТ 1	Т	0,04	0,0003168
85.12	032524	КАТАНКА ГОРЯЧЕКАТАНАЯ В МОТКАХ ДИАМЕТРОМ 6,3-6,5 ММ	Т	0,25	0,00198
85.13	035310	ЭЛЕКТРОДЫ ДИАМЕТРОМ 4 ММ Э42	Т	0,25	0,00198

85.14	036061	ПИЛОМАТЕРИАЛЫ ХВОЙНЫХ ПОРОД. ДОСКИ ОБРЕЗНЫЕ ДЛИНОЙ 4-6,5 М, ШИРИНОЙ 75-150 ММ, ТОЛЩИНОЙ 44 ММ И БОЛЕЕ III СОРТА	М3	0,81	0,0064152
85.15	045022	БЕТОН ТЯЖЕЛЫЙ, КЛАСС В 15 (М200)	М3	101,5	0,80388
85.16	051619	ЩИТЫ ИЗ ДОСОК ТОЛЩИНОЙ 25 ММ	М2	77,9	0,616968
86	С124-9220	АРМАТУРА ДЛЯ МОНОЛИТНЫХ ЖЕЛЕЗОБЕТОННЫХ КОНСТРУКЦИЙ В ВИДЕ СЕТОК И ПЛОСКИХ КАРКАСОВ, ПЕРИОДИЧЕСКОГО ПРОФИЛЯ КЛАССА AIII, ДИАМЕТРОМ 10 ММ	Т	0,049	
87	С124-9200	АРМАТУРА ДЛЯ МОНОЛИТНЫХ ЖЕЛЕЗОБЕТОННЫХ КОНСТРУКЦИЙ В ВИДЕ СЕТОК И ПЛОСКИХ КАРКАСОВ, ГЛАДКАЯ КЛАССА AI, ДИАМЕТРОМ 6 ММ	Т	0,016	
88	585521-222	КОЛЬЦО СТЕНОВОЕ КРУГЛЫХ КОЛОДЦЕВ КЦ-7-9,СЕРИЯ 3.900-3В.7	ШТ	3	
89	585521-146	ИЗД ДЛЯ КРУГЛ КОЛОДЦЕВ КЦО-1 3.900-3 ВЫП7	ШТ	1	
90	С124-9222	АРМАТУРА ДЛЯ МОНОЛИТНЫХ ЖЕЛЕЗОБЕТОННЫХ КОНСТРУКЦИЙ В ВИДЕ СЕТОК И ПЛОСКИХ КАРКАСОВ, ПЕРИОДИЧЕСКОГО ПРОФИЛЯ КЛАССА AIII, ДИАМЕТРОМ 14 ММ	Т	0,025	
91	Е23-4-11-1	УСТАНОВКА ЛЮКА	ШТ	1	
91.1	000001	ЗАТРАТЫ ТРУДА РАБОЧИХ-СТРОИТЕЛЕЙ	ЧЕЛ-Ч	1,31	1,31
91.2	000003	ЗАТРАТЫ ТРУДА МАШИНИСТОВ	ЧЕЛ-Ч	0,07	0,07
91.3	002499	АВТОМОБИЛИ БОРТОВЫЕ ГРУЗОПОДЪЕМНОСТЬЮ ДО 5 Т	МАШ-Ч	0,07	0,07
91.4	022007	БЕТОН ТЯЖЕЛЫЙ, КЛАСС В 20 (М250)	М3	0,0008	0,0008
91.5	061785	ЛЮКИ ЧУГУННЫЕ ТИП ПО ПРОЕКТУ	ШТ	1	1

Составил: _____

Проверил: _____

НАИМЕНОВАНИЕ СТРОЙКИ: на текущий ремонт МТТ №49 Уйчинского района Наманганской области

НАИМЕНОВАНИЕ ОБЪЕКТА: на текущий ремонт МТТ №49 Уйчинского района Наманганской области

ЛОКАЛЬНАЯ РЕСУРСНАЯ СМЕТА № 03

на текущий ремонт МТТ №49 Уйчинского района Наманганской области

ПРЯМЫЕ ЗАТРАТЫ	63 569 316 сум
в том числе	
ОБОРУДОВАНИЕ	0 сум
СТОИМОСТЬ СТРОИТЕЛЬНЫХ МАТЕРИАЛОВ	43 725 501 сум
ЗАРАБОТНАЯ ПЛАТА	15 804 247 сум
ЭКСПЛУАТАЦИЯ МАШИН И МЕХАНИЗМОВ	4 039 568 сум

ОСНОВАНИЕ:

№№	РЕСУРС	ОБОСНОВАНИЕ	НАИМЕНОВАНИЕ РЕСУРСА	ЕД.ИЗМ	КОЛ-ВО	ЦЕНА	СУММА
1	2	3	4	5	6	7	8
			ТРУДОВЫЕ РЕСУРСЫ				
1	000001		ЗАТРАТЫ ТРУДА РАБОЧИХ-СТРОИТЕЛЕЙ	ЧЕЛ-Ч	755,7100352	20 913,11	15 804 247
			ИТОГО				15 804 247
			СТРОИТЕЛЬНЫЕ МАШИНЫ И МЕХАНИЗМЫ				
1	000112	С203-101	АВТОПОГРУЗЧИКИ 5 Т	МАШ-Ч	0,3844764	72 437,00	27 850
2	000116	С208-1600	АГРЕГАТЫ ДЛЯ СВАРКИ ПОЛИЭТИЛЕНОВЫХ ТРУБ	МАШ-Ч	11,8668	10 891,00	129 241
3	000403	С211-1100	ВИБРАТОРЫ ГЛУБИННЫЕ	МАШ-Ч	10,3077928	803,00	8 277
4	000404	С211-1301	ВИБРАТОРЫ ПОВЕРХНОСТНЫЕ	МАШ-Ч	0,531454	1 095,00	582
5	000521		ДРЕЛИ ЭЛЕКТРИЧЕСКИЕ	МАШ-Ч	0,46	668,00	307
6	000659	С205-101	КОМПРЕССОРЫ ПЕРЕДВИЖНЫЕ С ДВИГАТЕЛЕМ ВНУТРЕННЕГО СГОРАНИЯ ДАВЛЕНИЕМ ДО 686 КПА (7 АТМ.) 2,2 М3/МИН	МАШ-Ч	0,694	97 948,00	67 976
7	000660	С205-102	КОМПРЕССОРЫ ПЕРЕДВИЖНЫЕ С ДВИГАТЕЛЕМ ВНУТРЕННЕГО СГОРАНИЯ ДАВЛЕНИЕМ ДО 686 КПА (7 АТМ.) 5 М3/МИН	МАШ-Ч	1,564	76 681,00	119 929
8	000698	С202-129	КРАНЫ БАШЕННЫЕ ПРИ РАБОТЕ НА ДРУГИХ ВИДАХ СТРОИТЕЛЬСТВА (КРОМЕ МОНТАЖА ТЕХНОЛОГИЧЕСКОГО ОБОРУДОВАНИЯ) 8 Т	МАШ-Ч	0,5781624	66 528,00	38 464
9	000762	С202-1141	КРАНЫ НА АВТОМОБИЛЬНОМ ХОДУ ПРИ РАБОТЕ НА ДРУГИХ ВИДАХ СТРОИТЕЛЬСТВА (КРОМЕ МАГИСТРАЛЬНЫХ ТРУБОПРОВОДОВ) 10 Т	МАШ-Ч	5,4416608	127 627,00	694 503
10	000783	С202-1243	КРАНЫ НА ГУСЕНИЧНОМ ХОДУ ПРИ РАБОТЕ НА ДРУГИХ ВИДАХ СТРОИТЕЛЬСТВА (КРОМЕ МАГИСТРАЛЬНЫХ ТРУБОПРОВОДОВ) ДО 16 Т	МАШ-Ч	19,123832	98 510,00	1 883 889
11	000913		КОТЛЫ БИТУМНЫЕ ПЕРЕДВИЖНЫЕ 400 Л	МАШ-Ч	2,776	8 118,00	22 536
12	001522	С270-14	ПОДЪЕМНИКИ МАЧТОВЫЕ СТРОИТЕЛЬНЫЕ 0,5 Т	МАШ-Ч	0,6621	27 817,00	18 418
13	001571		ПИЛА ЭЛЕКТРИЧЕСКАЯ ЦЕПНАЯ	МАШ-Ч	0,155143	1 531,00	238
14	001866	С233-1100	ТРАМБОВКИ ПНЕВМАТИЧЕСКИЕ	МАШ-Ч	3,162	1 531,00	4 841
15	001932		ЭЛЕКТРОСТАНЦИИ ПЕРЕДВИЖНЫЕ 4 КВТ	МАШ-Ч	0,03	24 185,00	726
16	002016	С204-502	УСТАНОВКИ ДЛЯ СВАРКИ РУЧНОЙ ДУГОВОЙ (ПОСТОЯННОГО ТОКА)	МАШ-Ч	4,534697	8 901,00	40 363
17	002288	С206-337	ЭКСКАВАТОРЫ ОДНОКОВШОВЫЕ ДИЗЕЛЬНЫЕ НА ПНЕВМОКОЛЕСНОМ ХОДУ ПРИ РАБОТЕ НА ДРУГИХ ВИДАХ СТРОИТЕЛЬСТВА (КРОМЕ ВОДОХОЗЯЙСТВЕННОГО) 0,25 М3	МАШ-Ч	4,9946	163 467,90	816 457
18	002499		АВТОМОБИЛИ БОРТОВЫЕ ГРУЗОПОДЪЕМНОСТЬЮ ДО 5 Т	МАШ-Ч	1,001	54 546,00	54 603
19	002509	С240-1	АВТОМОБИЛИ БОРТОВЫЕ ГРУЗОПОДЪЕМНОСТЬЮ ДО 5 Т	МАШ-Ч	2,0226806	54 546,00	110 333
20	002703		ТРАМБОВКИ ЭЛЕКТРИЧЕСКИЕ	МАШ-Ч	0,06	605,00	36

			ИТОГО	СУМ			4 039 568
			СТРОИТЕЛЬНЫЕ МАТЕРИАЛЫ И КОНСТРУКЦИИ				
			МЕСТНЫЕ МАТЕРИАЛЫ И КОНСТРУКЦИИ				
1		508-26	ОТВОД Д-40ММ	ШТ	20	4 087,00	81 740
2		508-22	ОТВОД Д-25ММ	ШТ	22	1 087,00	23 914
3		508-20	ОТВОД Д-20ММ	ШТ	30	774,00	23 220
4		113-1472	ТРОЙНИК 40 ПОЛИПРОПИЛЕНОВЫЙ	ШТ	6	5 748,00	34 488
5		113-1469	ТРОЙНИК 25Х1/2"Н ПОЛИПРОПИЛЕНОВЫЙ	ШТ	4	1 713,00	6 852
6		508-50	ТРОЙНИК Д-20Х20Х20ММ	ШТ	6	1 259,00	7 554
7		508-52	ТРОЙНИК ПЕРЕХ.Д-25Х20Х25ММ	ШТ	2	1 705,00	3 410
8		ССЦПОТРОЙН4025	ТРОЙНИК 40Х25ММ	ШТ	4	1 496,00	5 984
9		ССЦПОТРОЙН2020	ТРОЙНИК 20Х20ММ	ШТ	18	802,75	14 450
10		508-10	АДАПТОР Д-20ММ 1/2НАР.РЕЗЬБ	ШТ	24	6 652,00	159 648
11		508-130	ВЕНТИЛЬ Д-20ММ	ШТ	20	19 913,04	398 261
12		508-131	ВЕНТИЛЬ Д-25ММ	ШТ	4	25 630,00	102 520
13		508-132	ВЕНТИЛЬ Д-40ММ	ШТ	5	68 608,70	343 044
14		508-190	РАКОР Д-20ММ 1/24 С НАР.РЕЗЬБ	ШТ	4	11 200,00	44 800
15		508-192	РАКОР Д-25ММ 3/4 НАР.РЕЗЬБ	ШТ	4	14 774,00	59 096
16		508-197	РАКОР Д-40Х1ММ 1/4 НР.РЕЗЬБ	ШТ	2	38 043,00	76 086
17		ТСЦПОШАБСМЕС2	ШАБЛОН ДЛЯ ДУШЕВОЙ СМЕСИТЕЛЬ Д-20ММ	ШТ	4	9 936,00	39 744
18		508-90	МУФТА Д-20ММ	ШТ	10	500,00	5 000
19		113-1432	МУФТА 25 ПОЛИПРОПИЛЕНОВАЯ	ШТ	6	865,00	5 190
20		508-92	МУФТА Д-40ММ	ШТ	4	3 174,00	12 696
21		508-151	КЛИПСЫ Д-20ММ	ШТ	40	330,00	13 200
22		508-152	КЛИПСЫ Д-25ММ	ШТ	20	250,00	5 000
23		2405-625	ОТВОД ППЭ Д-100ММ	10ШТ	1,2	90 000,00	108 000
24		508-36	ОТВОД ПЭ Д-50ММ	ШТ	12	2 217,00	26 604
25		508-71	ТРОЙНИК КОСОЙ ИЗ ПОЛИЭТИЛ.Д.50Х50ММ	ШТ	5	3 902,00	19 510
26		159-632	ТРОЙНИК ПОЛИЭТИЛЕНОВЫЙ ПРЯМОЙ РАЗМ.100Х100	ШТ	8	12 994,00	103 952
27		508-61	ТРОЙНИК ПРЯМОЙ ИЗ ПОЛИЭТИЛ.Д.100Х50Х100ММ	ШТ	6	15 856,00	95 136
28		508-304	РЕВИЗИЯ ПЭ Д-100ММ	ШТ	4	15 313,00	61 252
29		ССЦПОПЕР100	ПЕРЕХОДНИК Д-100ММ	ШТ	3	5 156,00	15 468
30		508-155	КЛИПСЫ Д=50ММ	ШТ	2	1 250,00	2 500
31		508-156	КЛИПСЫ Д=100ММ	ШТ	3	1 500,00	4 500
32		ССЦПОХОМОЦИН2	ХОМУТ ОЦИНКОВАННЫЙ Д-25ММ	ШТ	4	5 000,00	20 000
33		ССЦПОХОМОЦИН5	ХОМУТ ОЦИНКОВАННЫЙ Д-50ММ	ШТ	4	7 500,00	30 000
34		ССЦПОХОМОЦИН10	ХОМУТ ОЦИНКОВАННЫЙ Д-100ММ	ШТ	4	10 000,00	40 000
35		2407-1502	ТРАП ТП-50	ШТ	2	8 000,00	16 000
36		ССЦПОПОДДУШ80	ДУШЕВОЙ ПОДДОН ЧУГУННЫЙ 800Х800Х100ММ	КОМПЛ	4	425 000,00	1 700 000
37		2407-1301-1	УМЫВАЛЬНИК ОСТ 5.3054-74=УПЗ-2	ШТ	2	217 391,00	434 782
38		2407-1829	СМЕСИТЕЛЬ ДЛЯ УМЫВАЛЬНИКА	ШТ	8	65 217,00	521 736
39		2407-1816	СМЕСИТЕЛЬ ДЛЯ ДУШЕВЫХ УСТАНОВОК.	ШТ	4	170 667,00	682 668
40		2407-1701	СИФОН ДЛЯ УНИТАЗ Д-100ММ	ШТ	6	30 100,00	180 600
41		585521-222	КОЛЬЦО СТЕНОВОЕ КРУГЛЫХ КОЛОДЦЕВ КЦ-7-9,СЕРИЯ 3.900-3В.7	ШТ	5	295 403,00	1 477 015
42		585521-236	ПЛИТА ПЕРЕКРЫТИЙ КРУГЛЫХ КОЛОДЦЕВ КЦП1-10-1,СЕРИЯ 3.900-3В.7	ШТ	2	403 910,00	807 820
43		585521-251	ПЛИТА ДНИЩА КРУГЛЫХ КОЛОДЦЕВ КЦД-10,СЕРИЯ 3.900-3В.7	ШТ	2	373 950,00	747 900
44		ССЦП1123	ПЛИТЫ 1ПК29-12-8АТУ-С6	ШТ	4	635 599,00	2 542 396
45		585521-146	ИЗД ДЛЯ КРУГЛ КОЛОДЦЕВ КЦО-1 3.900-3 ВЫП7	ШТ	1	373 950,00	373 950
46	003706	С124-9200	АРМАТУРА ДЛЯ МОНОЛИТНЫХ ЖЕЛЕЗОБЕТОННЫХ КОНСТРУКЦИЙ В ВИДЕ СЕТОК И ПЛОСКИХ КАРКАСОВ, ГЛАДКАЯ КЛАССА AI, ДИАМЕТРОМ 6 ММ	Т	0,016	8 086 959,00	129 391
47	003726	С124-9220	АРМАТУРА ДЛЯ МОНОЛИТНЫХ ЖЕЛЕЗОБЕТОННЫХ КОНСТРУКЦИЙ В ВИДЕ СЕТОК И ПЛОСКИХ КАРКАСОВ, ПЕРИОДИЧЕСКОГО ПРОФИЛЯ КЛАССА AIII, ДИАМЕТРОМ 10 ММ	Т	1,338	7 826 087,00	10 471 304
48	003728	С124-9222	АРМАТУРА ДЛЯ МОНОЛИТНЫХ ЖЕЛЕЗОБЕТОННЫХ КОНСТРУКЦИЙ В ВИДЕ СЕТОК И ПЛОСКИХ КАРКАСОВ, ПЕРИОДИЧЕСКОГО ПРОФИЛЯ КЛАССА AIII, ДИАМЕТРОМ 14 ММ	Т	0,025	7 826 087,00	195 652
49	009210	С140-9210	ВОДА	М3	0,021	0,00	0
50	009219	С140-9219	ВОДА	М3	5,4191628	0,00	0
51	012198	С142-9050	РАСТВОР ЦЕМЕНТНЫЙ МАРКА ПО ПРОЕКТУ	М3	0,01	317 196,00	3 172
52	012224		РАСТВОР ГОТОВЫЙ КЛАДОЧНЫЙ ЦЕМЕНТНЫЙ, МАРКА 50	М3	0,154	205 650,00	31 670

53	012226		РАСТВОР ГОТОВЫЙ КЛАДОЧНЫЙ ЦЕМЕНТНЫЙ, МАРКА 100	М3	0,0836	284 024,00	23 744
54	015480		ПОДВОДКА ГИБКАЯ (ТИП, ДИАМЕТР И ДЛИНА ПО ПРОЕКТУ)	КОМПЛ	22	1 560,00	34 320
55	022006		БЕТОН ТЯЖЕЛЫЙ, КЛАСС В 15 (М200)	М3	0,82	457 263,00	374 956
56	022007		БЕТОН ТЯЖЕЛЫЙ, КЛАСС В 20 (М250)	М3	0,0008	494 650,00	396
57	030391	С111-181	ГВОЗДИ СТРОИТЕЛЬНЫЕ С ПЛОСКОЙ ГОЛОВКОЙ 1,6Х60 ММ	Т	0,000025	15 400 000,00	385
58	030407		ГВОЗДИ СТРОИТЕЛЬНЫЕ	Т	0,02746244	15 400 000,00	422 922
59	030435		ДЮБЕЛИ РАСПОРНЫЕ ПОЛИЭТИЛЕНОВЫЕ	10 ШТ	9,2	5 000,00	46 000
60	030451	С111-137	ДЮБЕЛИ С КАЛИБРОВАННОЙ ГОЛОВКОЙ (В ОБОЙМАХ) 3Х58,5 ММ	Т	0,0011286	15 400 000,00	17 380
61	030649		ИЗВЕСТЬ СТРОИТЕЛЬНАЯ НЕГАШЕНАЯ ХЛОРНАЯ МАРКИ А	КГ	0,004948	700,00	3
62	030652	С111-253	ИЗВЕСТЬ СТРОИТЕЛЬНАЯ НЕГАШЕНАЯ КОМОВАЯ, СОРТ 1	Т	0,0201686	700 000,00	14 118
63	030956	С111-388	КРАСКИ МАСЛЯНЫЕ ЗЕМЛЯНЫЕ МА-0115 МУМИЯ, СУРИК ЖЕЛЕЗНЫЙ	Т	0,000312	22 000 000,00	6 864
64	031054		КРАСКИ ВОДОЭМУЛЬСИОННЫЕ	Т	0,00378	6 000 000,00	22 680
65	031651	С111-628	ОЛИФА КОМБИНИРОВАННАЯ К-3	Т	0,000156	10 000 000,00	1 560
66	031692	С111-329	КЛЕЙ 88-СА	КГ	0,3046	83 820,00	25 532
67	031710		ШПАТЛЕВКА КЛЕЕВАЯ	Т	0,00306	1 100 000,00	3 366
68	032104	С111-594	МАСТИКА БИТУМНАЯ КРОВЕЛЬНАЯ ГОРЯЧАЯ	Т	0,338672	5 755 077,00	1 949 083
69	032524	С111-797	КАТАНКА ГОРЯЧЕКАТАНАЯ В МОТКАХ ДИАМЕТРОМ 6,3-6,5 ММ	Т	0,0171741	8 608 698,00	147 847
70	034247	С111-311	КАБОЛКА	Т	0,00014	0,00	0
71	034309		МЕТИЛЕНХЛОРИД	КГ	0,3558	0,00	0
72	034501	С111-1305	ПОРТЛАНДЦЕМЕНТ ОБЩЕСТРОИТЕЛЬНОГО НАЗНАЧЕНИЯ БЕЗДОБАВОЧНЫЙ МАРКИ 400	Т	0,0016	648 500,00	1 038
73	034551	С111-1355	ЦЕМЕНТ ГИПСОГЛИНОЗЕМИСТЫЙ РАСШИРЯЮЩИЙСЯ	Т	0,0004	648 500,00	259
74	035310	С111-1513	ЭЛЕКТРОДЫ ДИАМЕТРОМ 4 ММ Э42	Т	0,003366	11 700 000,00	39 382
75	035326	С111-1529	ЭЛЕКТРОДЫ ДИАМЕТРОМ 6 ММ Э42	Т	0,00200121	11 700 000,00	23 414
76	035538	С111-35538	ШКУРКА ШЛИФОВАЛЬНАЯ ДВУХСЛОЙНАЯ С ЗЕРНИСТОСТЬЮ 40/25	М2	0,0504	6 300,00	318
77	035567		ОЧЕС ЛЬНЯНОЙ	КГ	0,156	0,00	0
78	036008	С112-8	ЛЕСОМАТЕРИАЛЫ КРУГЛЫЕ ХВОЙНЫХ ПОРОД. ЛЕСОМАТЕРИАЛЫ ДЛЯ СТРОИТЕЛЬСТВА ДЛИНОЙ 3-6,5 М, ДИАМЕТРОМ 14-24 СМ	М3	0,18421	3 086 957,00	568 648
79	036053	С112-53	ПИЛОМАТЕРИАЛЫ ХВОЙНЫХ ПОРОД. ДОСКИ ОБРЕЗНЫЕ ДЛИНОЙ 4-6,5 М, ШИРИНОЙ 75-150 ММ, ТОЛЩИНОЙ 25 ММ III СОРТА	М3	0,049347	3 086 957,00	152 332
80	036056	С112-56	ПИЛОМАТЕРИАЛЫ ХВОЙНЫХ ПОРОД. ДОСКИ ОБРЕЗНЫЕ ДЛИНОЙ 4-6,5 М, ШИРИНОЙ 75-150 ММ, ТОЛЩИНОЙ 32-40 ММ II СОРТА	М3	0,01	3 086 957,00	30 870
81	036061	С112-61	ПИЛОМАТЕРИАЛЫ ХВОЙНЫХ ПОРОД. ДОСКИ ОБРЕЗНЫЕ ДЛИНОЙ 4-6,5 М, ШИРИНОЙ 75-150 ММ, ТОЛЩИНОЙ 44 ММ И БОЛЕЕ III СОРТА	М3	0,1598172	3 086 957,00	493 349
82	038015	С1119-38015	ТРУБЫ ПОЛИПРОПИЛЕНОВЫЕ ДЛЯ ХОЛОДНОЙ ВОДЫ PN10 Д20 /D"1/2, СТЕНКА 1,9/	М	20	4 800,00	96 000
83	038016	С1119-38016	ТРУБЫ ПОЛИПРОПИЛЕНОВЫЕ ДЛЯ ХОЛОДНОЙ ВОДЫ PN10 Д25 /D"3/4, СТЕНКА 2,3/	М	40	5 852,00	234 080
84	038018	С1119-38018	ТРУБЫ ПОЛИПРОПИЛЕНОВЫЕ ДЛЯ ХОЛОДНОЙ ВОДЫ PN10 Д40 /D"1 1/4, СТЕНКА 3,7/	М	49,46	18 950,00	937 646
85	038027	С1119-38027	ТРУБЫ ПОЛИПРОПИЛЕНОВЫЕ ДЛЯ ГОРЯЧЕЙ ВОДЫ PN20 Д20 /D"1/2, СТЕНКА 3,4/	М	22	5 887,00	129 514
86	038925	С115-9090	ОПАЛУБКА МЕТАЛЛИЧЕСКАЯ	Т	0,0034	0,00	0
87	043232		КРАСКА ПО ПРОЕКТНЫМ ДАННЫМ	Т	0,0002	19 000 000,00	3 800
88	043546		РАСТВОР ТЯЖЕЛЫЙ ИЗВЕСТКОВЫЙ	М3	0,132	366 258,00	48 346
89	044059	С1610-1057	ВЕТОШЬ	КГ	0,0186	1 043,00	19
90	045022		БЕТОН ТЯЖЕЛЫЙ, КЛАСС В 15 (М200)	М3	15,96798	457 263,00	7 301 566
91	045049		ПЕСОК ДЛЯ СТРОИТЕЛЬНЫХ РАБОТ ПРИРОДНЫЙ	М3	0,32	43 270,00	13 846
92	045056		ГРАВИЙ ДЛЯ СТРОИТЕЛЬНЫХ РАБОТ ФРАКЦИИ 20-40 ММ	М3	4,352	22 901,00	99 665
93	045404		ПАТРОНЫ ДЛЯ СТРОИТЕЛЬНО-МОНТАЖНОГО ПИСТОЛЕТА	1000ШТ	0,13252	0,00	0
94	046186		ТРУБОПРОВОДЫ КАНАЛИЗАЦИИ ИЗ ПОЛИЭТИЛЕНОВЫХ ТРУБ, ДИАМЕТРОМ 50 ММ	М	13,972	11 200,00	156 486
95	046187		ТРУБОПРОВОДЫ КАНАЛИЗАЦИИ ИЗ ПОЛИЭТИЛЕНОВЫХ ТРУБ, ДИАМЕТРОМ 110 ММ	М	39,92	24 348,00	971 972

96	046168		ТРУБОПРОВОДЫ КАНАЛИЗАЦИИ ИЗ ПОЛИЭТИЛЕНОВЫХ ТРУБ, ДИАМЕТРОМ 160 ММ	М	76,846	34 609,00	2 659 563
97	051619	С1620-2001	ЩИТЫ ИЗ ДОСОК ТОЛЩИНОЙ 25 ММ	М2	9,151188	37 500,00	343 170
98	052757	С130-757	УМЫВАЛЬНИКИ ПОЛУФАРФОРОВЫЕ И ФАРФОРОВЫЕ С ВЕРХНЕЙ КАМЕРОЙ СМЕШИВАНИЯ, КРОНШТЕЙНОМ, СИФОНОМ БУТЫЛОЧНЫМ ЛАТУННЫМ И ВЫПУСКОМ ДЛЯ ДЕТСКИХ УЧЕРЕЖДЕНИЙ РАЗМ. 450Х330Х150 ММ	КОМПЛ	6	217 391,00	1 304 346
99	052901	С130-901	УНИТАЗЫ ПОЛУФАРФОРОВЫЕ И ФАРФОРОВЫЕ КОЗЫРЬКОВЫЕ УНКЦ С СИДЕНЬЕМ, КРЕПЛЕНИЕМ, С КОСЫМ ВЫПУСКОМ И ЦЕЛЬНООТЛИТОЙ ПОЛОЧКОЙ	ШТ	2	363 000,00	726 000
100	052903	С130-903	УНИТАЗЫ ПОЛУФАРФОРОВЫЕ И ФАРФОРОВЫЕ ДЕТСКИЕ УНТД И УНТПД БЕЗ ЦЕЛЬНООТЛИТОЙ ПОЛОЧКИ С СИДЕНИЕМ, КРЕПЛЕНИЕМ, С ПРЯМЫМ ИЛИ КОСЫМ ВЫПУСКОМ	ШТ	4	304 348,00	1 217 392
101	055524	С130-1638	СИФОН БУТЫЛОЧНЫЙ С ВЕРТИКАЛЬНЫМ ВЫПУСКОМ И ОТВОДОМ ДЛЯ МОЕК	ШТ	8	46 704,00	373 632
102	061785		ЛЮКИ ЧУГУННЫЕ ТИП ПО ПРОЕКТУ	ШТ	1	348 000,00	348 000
103	063875	С1650-9021	ПЕРЕХОД ИЗ ПОЛИЭТИЛЕНА В/Д ДИАМ. 40Х32 ММ	10ШТ	1	22 500,00	22 500
104	063880	С1650-9052	ПЕРЕХОД ИЗ ПОЛИЭТИЛЕНА В/Д ДИАМ. 100Х50 ММ	10ШТ	0,4	25 600,00	10 240
105	064476		НАКОНЕЧНИКИ	КГ	0,7262	2 450,00	1 779
106	065851		ШУРУПЫ СТРОИТЕЛЬНЫЕ	Т	0,000138	15 833 333,00	2 185
107	074831		РАСТВОР АСБОЦЕМЕНТНЫЙ	М3	0,024	0,00	0
			ИТОГО	СУМ			43 711 389
			ВСЕГО	СУМ			43 711 389
			МЕТАЛЛОКОНСТРУКЦИИ				
1	050777	С121-777	КОНСТРУКТИВНЫЕ ЭЛЕМЕНТЫ ВСПОМОГАТЕЛЬНОГО НАЗНАЧЕНИЯ, С ПРЕОБЛАДАНИЕМ ПРОФИЛЬНОГО ПРОКАТА СОБИРАЕМЫЕ ИЗ ДВУХ И БОЛЕЕ ДЕТАЛЕЙ, С ОТВЕРСТИЯМИ И БЕЗ ОТВЕРСТИЙ, СОЕДИНЯЕМЫЕ НА СВАРКЕ	Т	0,00144	9 800 000,00	14 112
			ИТОГО	СУМ			14 112
			ВСЕГО	СУМ			14 112
			ВСЕГО МАТЕРИАЛОВ	СУМ			43 725 501
			ВСЕГО	СУМ			63 569 316
			ИТОГО	СУМ			63 569 316

Составил: _____

Проверил: _____

Утверждаю
Уйчи МТБ мудири:-
_____
Э. Турабоева

Дефектный акт

На текущий ремонт МТТ №49 Уйчинского района Наманганской области

Г. Наманган «___» _____ 2022г

Мы ниже подписавшиеся составе комиссии

_____

_____ произвели осмотр данного объекта и выявили нижеследующие работы и затраты:

№№	НАИМЕНОВАНИЕ РАБОТ И РЕСУРСОВ	ЕД.ИЗМ	КОЛ-ВО
1	2	3	4
	ВОДОПРОВОД И КАНАЛИЗАЦИЯП ВНУТРЕННЫЙ ВК		
1	ПРОКЛАДКА ТРУБОПРОВОДОВ ВОДОСНАБЖЕНИЯ ИЗ НАПОРНЫХ ПОЛИЭТИЛЕНОВЫХ ТРУБ НИЗКОГО ДАВЛЕНИЯ СРЕДНЕГО ТИПА НАРУЖНЫМ ДИАМЕТРОМ 40 ММ	100М	0,12
	ТРУБЫ ПОЛИПРОПИЛЕНОВЫЕ ДЛЯ ХОЛОДНОЙ ВОДЫ PN10 Д40 /D"1 1/4, СТЕНКА 3,7/	М	12
2	ПРОКЛАДКА ТРУБОПРОВОДОВ ВОДОСНАБЖЕНИЯ ИЗ НАПОРНЫХ ПОЛИЭТИЛЕНОВЫХ ТРУБ НИЗКОГО ДАВЛЕНИЯ СРЕДНЕГО ТИПА НАРУЖНЫМ ДИАМЕТРОМ 25 ММ	100М	0,4
	ТРУБЫ ПОЛИПРОПИЛЕНОВЫЕ ДЛЯ ХОЛОДНОЙ ВОДЫ PN10 Д25 /D"3/4, СТЕНКА 2,3/	М	40
3	ПРОКЛАДКА ТРУБОПРОВОДОВ ВОДОСНАБЖЕНИЯ ИЗ НАПОРНЫХ ПОЛИЭТИЛЕНОВЫХ ТРУБ НИЗКОГО ДАВЛЕНИЯ СРЕДНЕГО ТИПА НАРУЖНЫМ ДИАМЕТРОМ 20 ММ	100М	0,42
	ТРУБЫ ПОЛИПРОПИЛЕНОВЫЕ ДЛЯ ХОЛОДНОЙ ВОДЫ PN10 Д20 /D"1/2, СТЕНКА 1,9/	М	20
	ТРУБЫ ПОЛИПРОПИЛЕНОВЫЕ ДЛЯ ГОРЯЧЕЙ ВОДЫ PN20 Д20 /D"1/2, СТЕНКА 3,4/	М	22
	ОТВОД Д-40ММ	ШТ	12
	ОТВОД Д-25ММ	ШТ	22
	ОТВОД Д-20ММ	ШТ	30
	ТРОЙНИК 40 ПОЛИПРОПИЛЕНОВЫЙ	ШТ	2
	ТРОЙНИК 25Х1/2"Н ПОЛИПРОПИЛЕНОВЫЙ	ШТ	4
	ТРОЙНИК Д-20Х20Х20ММ	ШТ	6
	ТРОЙНИК ПЕРЕХ.Д-25Х20Х25ММ	ШТ	2
	ТРОЙНИК 40Х25ММ	ШТ	4
	ТРОЙНИК 20Х20ММ	ШТ	18
	АДАПТОР Д-20ММ 1/2НАР.РЕЗЬБ	ШТ	24
	ВЕНТИЛЬ Д-20ММ	ШТ	20
	ВЕНТИЛЬ Д-25ММ	ШТ	4
	ВЕНТИЛЬ Д-40ММ	ШТ	2
	РАКОР Д-20ММ 1/24 С НАР.РЕЗЬБ	ШТ	4
	РАКОР Д-25ММ 3/4 НАР.РЕЗЬБ	ШТ	4
	РАКОР Д-40Х1ММ 1/4 НР.РЕЗЬБ	ШТ	2
	ШАБЛОН ДЛЯ ДУШЕВОЙ СМЕСИТЕЛЬ Д-20ММ	ШТ	4
	МУФТА Д-20ММ	ШТ	10
	МУФТА 25 ПОЛИПРОПИЛЕНОВАЯ	ШТ	6
	МУФТА Д-40ММ	ШТ	4
	КЛИПСЫ Д-20ММ	ШТ	40
	КЛИПСЫ Д-25ММ	ШТ	20
4	ЗАДЕЛКА ОТВЕРСТИЙ В МЕСТАХ ПРОХОДА ТРУБОПРОВОДОВ В: СТЕНАХ И ПЕРЕГОРОДКАХ ОШТУКАТУРЕННЫХ	100ШТ	0,05
5	РЕМОНТ ШТУКАТУРКИ ВНУТРЕННИХ СТЕН ПО КАМНЮ ИЗВЕСТКОВЫМ РАСТВОРОМ ПЛОЩАДЬЮ ОТДЕЛЬНЫХ МЕСТ: ДО 1 М2 ТОЛЩИНОЙ СЛОЯ ДО 20 ММ	100М2	0,06
6	ОКРАСКА ПОЛИВИНИЛАЦЕТАТНЫМИ ВОДОЭМУЛЬСИОННЫМИ СОСТАВАМИ УЛУЧШЕННАЯ ПО ШТУКАТУРКЕ СТЕН	100М2	0,06
7	ПРОКЛАДКА ТРУБОПРОВОДОВ ВОДОСНАБЖЕНИЯ ИЗ НАПОРНЫХ ПОЛИЭТИЛЕНОВЫХ ТРУБ НИЗКОГО ДАВЛЕНИЯ СРЕДНЕГО ТИПА НАРУЖНЫМ ДИАМЕТРОМ 40 ММ	100М	0,4
	ВЕНТИЛЬ Д-40ММ	ШТ	3
	ОТВОДЫ Д-40ММ	ШТ	8
	ТРОЙНИК 40 ПОЛИПРОПИЛЕНОВЫЙ	ШТ	4
	ПЕРЕХОД ИЗ ПОЛИЭТИЛЕНА В/Д ДИАМ. 40Х32 ММ	10ШТ	1
8	ПРОКЛАДКА ТРУБОПРОВОДОВ КАНАЛИЗАЦИИ ИЗ ПОЛИЭТИЛЕНОВЫХ ТРУБ С УСТАНОВКОЙ ФАСОННЫХ ЧАСТЕЙ ДИАМЕТРОМ: 50 ММ	100М	0,14
9	ПРОКЛАДКА ТРУБОПРОВОДОВ КАНАЛИЗАЦИИ ИЗ ПОЛИЭТИЛЕНОВЫХ ТРУБ С УСТАНОВКОЙ ФАСОННЫХ ЧАСТЕЙ ДИАМЕТРОМ: 100 ММ	100М	0,4
	ОТВОД ПП/Э Д-100ММ	10ШТ	1,2
	ОТВОД П/Э Д-50ММ	ШТ	12
	ТРОЙНИК КОСОЙ ИЗ ПОЛИЭТИЛ.Д.50Х50ММ	ШТ	5

	ТРОЙНИК ПОЛИЭТИЛЕНОВЫЙ ПРЯМОЙ РАЗМ.100Х100	ШТ	8
	ТРОЙНИК ПРЯМОЙ ИЗ ПОЛИЭТИЛ.Д.100Х50Х100ММ	ШТ	6
	РЕВИЗИЯ П/Э Д-100ММ	ШТ	4
	ПЕРЕХОДНИК Д-100ММ	ШТ	3
	ПЕРЕХОД ИЗ ПОЛИЭТИЛЕНА В/Д ДИАМ. 100Х50 ММ	10ШТ	0,4
	КЛИПСЫ Д=50ММ	ШТ	2
	КЛИПСЫ Д=100ММ	ШТ	3
	ХОМУТ ОЦИНКОВАННЫЙ Д-25ММ	ШТ	4
	ХОМУТ ОЦИНКОВАННЫЙ Д-50ММ	ШТ	4
	ХОМУТ ОЦИНКОВАННЫЙ Д-100ММ	ШТ	4
10	УСТАНОВКА ТРАПОВ ДИАМЕТРОМ 50 ММ	10КОМПЛ	0,2
	ТРАП ТП-50	ШТ	2
11	УСТАНОВКА УНИТАЗОВ С БАЧКОМ ВЫСОКОРАСПОЛАГАЕМЫМ	10КОМПЛ	0,6
	УНИТАЗЫ ПОЛУФАРФОРОВЫЕ И ФАРФОРОВЫЕ ДЕТСКИЕ УНТД И УНТПД БЕЗ ЦЕЛЬНООТЛИТОЙ ПОЛОЧКИ С СИДЕНИЕМ, КРЕПЛЕНИЕМ, С ПРЯМЫМ ИЛИ КОСЫМ ВЫПУСКОМ	ШТ	4
	УНИТАЗЫ ПОЛУФАРФОРОВЫЕ И ФАРФОРОВЫЕ КОЗЫРЬКОВЫЕ УНКЦ С СИДЕНЬЕМ, КРЕПЛЕНИЕМ, С КОСЫМ ВЫПУСКОМ И ЦЕЛЬНООТЛИТОЙ ПОЛОЧКОЙ	ШТ	2
12	УСТАНОВКА ДУШЕВЫХ ЧУГУННЫХ ПОДДОН	10КОМПЛ	0,4
	ДУШЕВОЙ ПОДДОН ЧУГУННЫЙ 800Х800Х100ММ	КОМПЛ	4
13	УСТАНОВКА УМЫВАЛЬНИКОВ ОДИНОЧНЫХ С ПОДВОДКОЙ ХОЛОДНОЙ И ГОРЯЧЕЙ ВОДЫ	10КОМПЛ	0,8
	УМЫВАЛЬНИКИ ПОЛУФАРФОРОВЫЕ И ФАРФОРОВЫЕ С ВЕРХНЕЙ КАМЕРОЙ СМЕШИВАНИЯ, КРОНШТЕЙНОМ, СИФОНОМ БУТЫЛОЧНЫМ ЛАТУННЫМ И ВЫПУСКОМ ДЛЯ ДЕТСКИХ УЧЕРЕЖДЕНИЙ РАЗМ. 450Х330Х150 ММ	КОМПЛ	6
	УМЫВАЛЬНИК ОСТ 5.3054-74=УПЭ-2	ШТ	2
14	УСТАНОВКА СМЕСИТЕЛЕЙ	10ШТ	1,2
	СМЕСИТЕЛЬ ДЛЯ УМЫВАЛЬНИКА	ШТ	8
	СМЕСИТЕЛЬ ДЛЯ ДУШЕВЫХ УСТАНОВОК.	ШТ	4
	СИФОН БУТЫЛОЧНЫЙ С ВЕРТИКАЛЬНЫМ ВЫПУСКОМ И ОТВОДОМ ДЛЯ МОЕК	ШТ	8
	СИФОН ДЛЯ УНИТАЗ Д-100ММ	ШТ	6

НАСТОЯЩИЙ АКТ СОСТАВИЛИ:

Директор МТТ №49 Ф.Узакова

Зав.хоз. Н.Эгамова

Начальник эксплуатации Ж.Абдурахимов

Гл. бух. Б.Хамдамов

Инженер О.Хужаев

ДАТА «_____» _____2022 г

O'ZBEKISTON RESPUBLIKASI QURILISH VAZIRLIGI
«SHAHARSOZLIK HUJJATLARI EKSPERTIZASI»
DAVLAT UNITAR KORXONASI

Наманган вилояти

Namangan viloyati 160100, Namangan shahri, A.Temur ko'chasi, 105-uy, Tel. (69)-233-02-50, E-mail: namexpert@umail.uz www.mc.uz www.mc.uz

Holati: Ijobiy
Direktor: Isakdjanov Avazbek Ismondjonovich
Sana:05-12-2022 yil

Yig'ma ekspert xulosasi № 80271

Obyekt nomi «Namangan viloyati Uychi tumani 49-sonli MTTni joriy ta'mirlash»

Buyurtmachi – Uychi tumani Maktabgacha ta'limi bo'limi
Bosh loyihachi - "INVENT DIZAYN SERVIS" MCHJ
Litsenziya AL-000872 16.06.2020 yilda O'zbekiston Respublikasi Qurilish vazirligi tomonidan berilgan
Moliyalashtirish manbai - Budjet
Bosh pudratchi – Tanlov asosida
Qurilish turi Joriy ta'mirlash
Murojaat raqami: № 76099

1. Loyihalash uchun asos

1.1. Uychi tumani Moliya bo'limi va Uychi tumani Maktabgacha ta'limi bo'limi bilan kelishilgan Manzilli ro'yxat.

1.2. Buyurtmachi tomonidan tasdiqlangan loyiha topshirig'i.

1.3. Loyiha va tadqiqot ishlari uchun tuzilgan 28.11.2022 yildagi 844434-sonli shartnoma.

1.4. Belgilangan tartibda buyurtmachi tomonidan tasdiqlangan ob'ektning nuqson dalolatnomasi.

2. Ekspertiza uchun taqdim etilgan materiallar

2.1. Tushuntirish yozuvi.

2.2. Ta'mirlash ishlari qiymati.

2.3. Hisoblar.

2.4. Lokal resurs qaydnoma va yig'ma resurs qaydnoma.

2.5. Nuqson dalolatnoma.

2.6. Bosh reja va ishchi chizmalar.

3. Loyiha yechimlarining qisqacha mazmuni

4. Loyihalanayotgan ob'ektning muhandislik ta'minoti:

5. Loyihani kelishilganligi to'g'risida hujjatlar.

6. Ekspertiza natijalari.

6.1. Ekspertiza natijalariga ko'ra buyurtmachining boshqa xarajatlarisiz va qo'shimcha qiymat solig'i (QQS) bilan 96392,240 ming so'm miqdorida taqdim etilgan loyiha qiymati 3123,833 ming so'mga kamaytirilib, **93268,407 ming so'm** qilib belgilandi. Xususan:

Qurilish-montaj ishlari:	81102,963	ming so'm
QQS:	12165,444	ming so'm
- Bundan tashqari		
Buyurtmachining boshqa xarajatlari:	3 254,000	ming so'm

6.2. Yakuniy xarajat buyurtmachi va pudratchi tomonidan qurilish tugagandan so'ng nazorat o'lchovi natijalari asosida aniqlanadi.

6.3. Ekspertizadan o'tkazish uchun taqdim etilgan loyiha hujjatlarining to'liqligi, ma'lumotlarning ishonchliligi yuzasidan buyurtmachi va qabul qilingan loyiha yechimlari yuzasidan ishlab chiquvchi javobgar hisoblanadi.

7. Xulosalar.

7.1. Ekspertiza natijalarini hisobga olgan holda "Namangan viloyati Uychi tumani 49-sonli MTTni joriy ta'mirlash" loyiha qiymati kelgusida ko'rib chiqish va tasdiqlashga tavsiya etiladi.

Bosh mutaxassis: MAXKAMOV TOXIR MARIFJONOVICH

СОЗДАНО УЧЕБНОЙ ВЕРСИЕЙ ПРОДУКТА AUTODESK

Ведомость основных комплектов рабочих чертежей

Лист	Наименование	Примеч.
	Архитектурно-строительные решение	

Ведомость рабочих чертежей

Лист	Наименование	Примеч.
1	Общие данные.	АС-1
2	План стен на отм. 0.000 План днище и фундаментов. М1:100 Разрез 1-1	АС-2
3	План фундаментов и днище сеч.1-1, узел "А", Арматурная сетка	АС-3
4	План покрытия монолитная участка (МУ-1) Спецификация материалов Копировал	АС-4

Общие данные

На текущей ремонта 49-ДНТТ Педагогического колледжа гафарат, на территории гафарат нуй Шёнгисского района Наманганской области.(Ремонт внутренных туалетов и строительство выгреба)

Наманганской области Разработано на основании письмо заказчика. На проектирования от 2022 года. и согласованного отчета от 2022года. № VT-44-31-6-89-и/22 от 11.04.2022года Настоящий проект выполнен с учетом климатических условий и геологической характеристики района строительства.

Вес снегового покрова -50кгс/м2=1,для I района

Нормативное значения ветрового давления -35кгс/м2 I для района.

Грунты согласно ГОСТ и -25100-95

а) Насыпной слой мощностью до 0,9 метров.

б) ИГЭ №1 -Суглинок коричневого цвет просадочным. Мощность меняется до 1,0 метров.

в) ИГЭ №2 - Галечник с песчаным заполнителем.Вскрытая мощность меняется до 5,3 метров.

Тип грунтовых условий по просадочности - Просадочные I типа для ИГЭ №1суглинки.

- Расчетная характеристики грунта по КМК -20201-96 и таби 3 приложе-3 R=600 кПа; Ро=1.95 т/м3, Ф= 36°,Ес=00кПа для ИГЭ №2(галечник)

- Подземные воды по данным гидрогеологической изыскания

а)Подземные воды на расчетной мексимум изыскания на глубине более 15м от поверхности земли (по заказчиком).

- Грунты по степени агрессивного воздействия среды на бетон марки -W4 водонепроницаемости по КМК 20511-96 и согласно ГОСТа 10176-85 сопротивлению к бетонам на сульфатостойких составах цементов к среднему агрессивному и водонепроницаемости по всем марках цементов.

- Сейсмичность по КМК 2.01.03-96 ГОСТ 10178-85 изменениям пр. 1 и 2 по приказу №91 от 19.12.2011. Госкомархитектуры Узбекистана бывшего с интенсивностью 1 раз в 200 лет (по гор.Наманган)

- Минимальная глубина промерзания грунтов по КМК 2.01.01-94

- 0.88м, возможно 1 раз в 50 лет и 0,54м 7 раз в 10 лет.

(Согласно табл. 13. КМК 2.01.0194).

- Группы грунтов по трудности разработки по ПНК 4.02.01-04 и дополнения Пр № 26.12.07. Госкомархитектуры РУз.

-для насыпной слой и 2В плотностью -1880кг/м3

-для ИГЭ. №1- суглинок п22 плотностью-1640кг/м3 -для галечника и 5 плотностью1950 кг/м3.

Основные геологические процессы - Сейсмичность, Просадочность.

Предусмотренные конструктивные мероприятия

1) Антисейсмические - в соответствии с требованиями КМК 2.01.03-96

2) Противокоррозионные -в соответствии с требованиями КМК 2.03.11-96 и ГОСТ 9.602-2005

3) Рекультивация земельного участка в соответствии с требуемыми ПНК 1.02.09-09..

4) При строительстве и эксплуатации зданий и сооружений защитить от попадания воды под фундаменты в противном случае может быть суффозионная осадка грунтов.

5) Перед началом строительных работ, необходимо освидетельствование в данных условиях инженерным-геологом организации, выполняющей инженерно-геологического изыскания в Узгипрошахт ДУК.

6) Противопросадочные для I-го типа грунтовых условий по просадочности в соответствии с требованиями КМК 2.02.01-98.(ИГЭ-№-1 суглинки).

Указание по ликвидации просадочности

Для ликвидации просадочности грунтов основания приняты следующие мероприятия.

- Удаление растительного слоя земли и его складирование.
- Отрывка котлована глубиной до удаления просадочных грунтов.
- Устройство грунтовой подушки (песчаной) с замачиванием и уплотнением трамбовками грунта до низа отм. бетонной подушки фундаментов.
- Грунты для устройства грунтовой подушки и обратной засыпки нужно применять гравий с грунтов в составе суглинок 30% гравий -70% оптимальной влажностью.
- Производства работ и устройство оснований необходимо вести в соответствии с требованиям КМК 2.02.01-89 "Основания зданий и сооружений"
- При отрывке котлована, при подготовки оснований и при выполнении мероприятий по ликвидации просадочности грунтов в обязательном порядке пригласить инженера геолога для освидетельствования грунтов и составления акта скрытых работ.

АРХИТЕКТУРНО-СТРОИТЕЛЬНЫЕ И КОНСТРУКТИВНЫЕ РЕШЕНИЯ

-Монолитная выгреб на 25 м3 -1 в плане представляет собой прямоугольную форму с размерами в осях 1.38 х 2.8 Высота здания 2.4 м.

Конструктивные основные решения из монолитного из бетона.

-Фундаменты -Ленточные монолитные из водонепроницаемого бетона классов В-15 на СПЦ

-Стены -бетона классов В-20 на СПЦ.

-Полы -бетон классов В-15 на СПЦ.

-Покрытия из об. ж/б плиты на заводского изготовления.

Проект разработан в соответствии с действующими нормами, правилами и Государственными стандартами.

ГИП _____ А. Таджибаев

Должность	Ф.И.О	Подп.	Дата
ГИП	Таджибоев А		
Исполнитель	Турсунов А		
Н.контр.	Камдрзаев Б		

...АС

На текущей ремонта 49-ДНТТ Педагогического колледжа гафарат, на территории гафарат нуй Шёнгисского района Наманганской области. (Ремонт внутренних туалетов и строительство выгреба)

Монолитная выгреб на 25 м3 (проект)

Стадия	Лист	Листов
РП	1	4

Общие данные

ООО "Invest Design Service" Наманган – 2022 г.

Формат А3

СОЗДАНО УЧЕБНОЙ ВЕРСИЕЙ ПРОДУКТА AUTODESK
СОЗДАНО УЧЕБНОЙ ВЕРСИЕЙ ПРОДУКТА AUTODESK
СОЗДАНО УЧЕБНОЙ ВЕРСИЕЙ ПРОДУКТА AUTODESK

СОЗДАНО УЧЕБНОЙ ВЕРСИЕЙ ПРОДУКТА AUTODESK

План на отм.0,000. М1:100

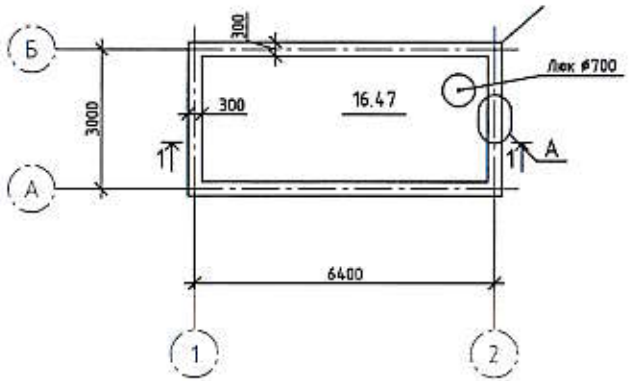

План днище и фундаментов. М1:100

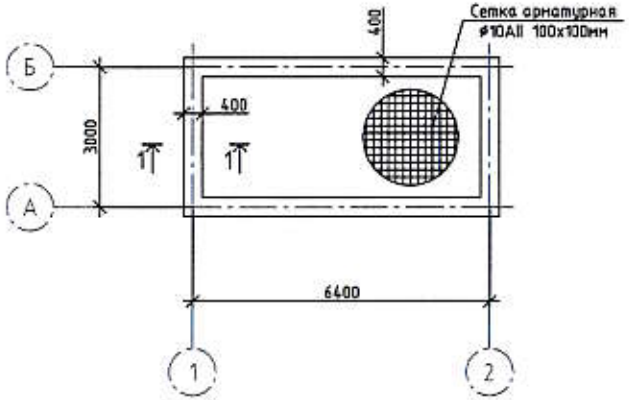

Разрез 1-1. М1:50

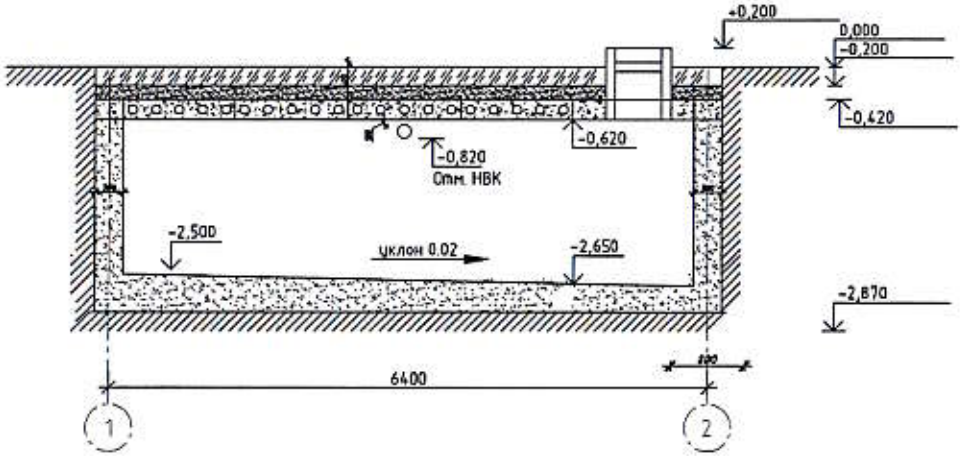

1-1

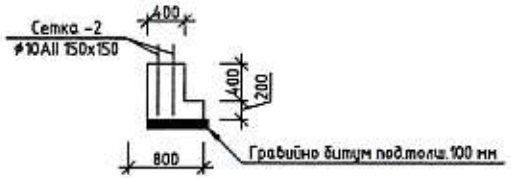

Примечание

1). Засипка над покрытием провием-0,42м предусматрена для экологических, климатических, санитарных гигенических требовании

						АС		
						На текущей ремонта 49-ДМТТ Педагогического колледжа гидрат, на территории гидрат нуй Ючкистого района Наманганской области. (Ремонт внутренних туалетов и строительство выгреба)		
Должность	Ф.И.О	Подп.	Дата					
ГИП	Таджибаев А.			Монолитная выгреб на 25 м3 (проект)		Стадия	Лист	Листов
						РП	2	4
Исп.	Турсунов А.							
Н. контр	Холмирзаев Б.			План стен на отм. 0.000 План днище и фундаментов. М1:100 Разрез 1-1		ООО "Invent Dizayn Servis" Наманган – 2022 г.		
				Копировал				А3

СОЗДАНО УЧЕБНОЙ ВЕРСИЕЙ ПРОДУКТА AUTODESK

СОЗДАНО УЧЕБНОЙ ВЕРСИЕЙ ПРОДУКТА AUTODESK

СОЗДАНО УЧЕБНОЙ ВЕРСИЕЙ ПРОДУКТА AUTODESK

СОЗДАНО УЧЕБНОЙ ВЕРСИЕЙ ПРОДУКТА AUTODESK

Узел "А" (сеч.стены)

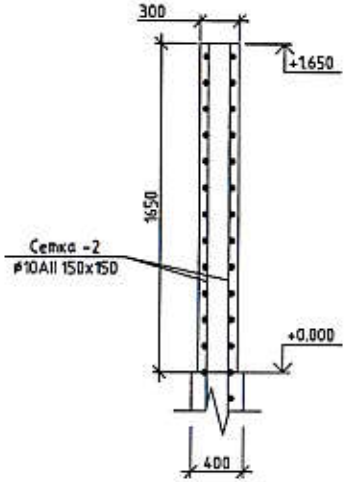

Арматурная сетка-3

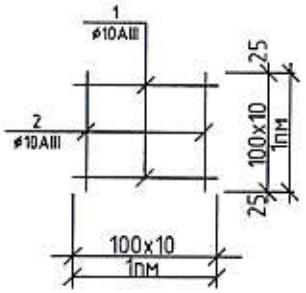

Днище

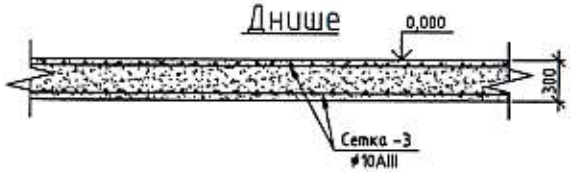

СПЕЦИФИКАЦИЯ

Поз.	Обозначение	Наименование	Кол.	Масса ед., кг	Приме-чание
		СТЕНЫ (УЗЕЛ "А")			
		М2	42.3	8.64x2	730.94
С-2	ГОСТ 5781-82*	ø10 AIII L=1000	7	0,617	4.32кг
	ГОСТ 5781-82*	ø10 AIII L=1000	7	0.617	4.32кг
		Расход бетон В20 W6.			9.306 м3
		ДНИЩЕ			
		М2	19.2	12.34x2	473.85кг
С-3	ГОСТ 5781-82*	ø10 AIII L=1000	10	0,617	6.17
	ГОСТ 5781-82*	ø10 AIII L=1000	10	0617	6.17
		Расход бетон В20 W6.			4.86 м3

1. Монолитная лента подошвы фундаментов выполняется из бетона кл В15 и арматура классов AIII, AI.
2. До начала бетонирования подошвы фундаментов установить и закрепить в проектное положения пространственные (плоские) каркасы монолитных стоек, а также каркасы монолитных сердечников и фундаментных балок
3. Горизонтальная гидроизоляция толщиной 30мм выполняется по сверху обвязочного пояса из цементного раствора состава 1:3 затворенного на церрезитовом молоке

Должность	Ф.И.О	Подп.	Дата
ГИП	Таджибаев А		
Исп.	Турсунов А		
Н. контр	Холмирзаев Б		

АС

На текущий ремонт 49-ДМТТ Педагогического колледжа гидрат, на территории гидрат ниф Уйчинского района Наманганской области. (Ремонт внутренних туалетов и строительство выгреба)

Монолитная выгреб на 25 м3 (проект)

Стадия	Лист	Листов
РП	3	4

План фундаментов и днище сеч.1-1, узел "А", Арматурная сетка Спецификация

ООО "Invest Dizayn Servis" Наманган – 2022 г.

Копировал

А3

СОЗДАНО УЧЕБНОЙ ВЕРСИЕЙ ПРОДУКТА AUTODESK
СОЗДАНО УЧЕБНОЙ ВЕРСИЕЙ ПРОДУКТА AUTODESK
СОЗДАНО УЧЕБНОЙ ВЕРСИЕЙ ПРОДУКТА AUTODESK

СОЗДАНО УЧЕБНОЙ ВЕРСИЕЙ ПРОДУКТА AUTODESK

План покрытия. М1:100

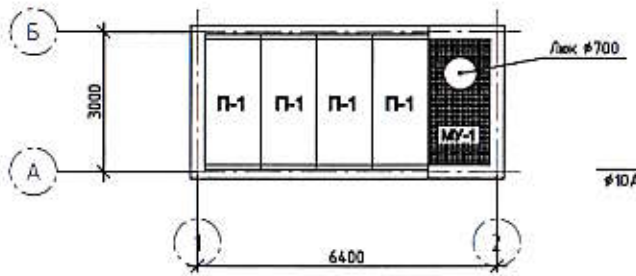

Монолитная участка (МУ-1)

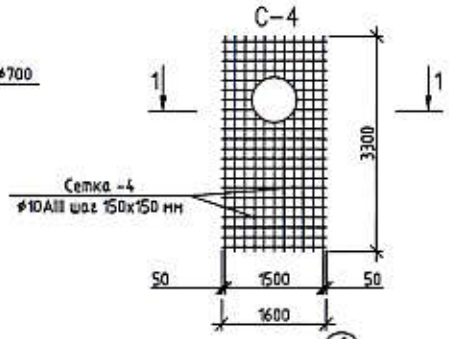

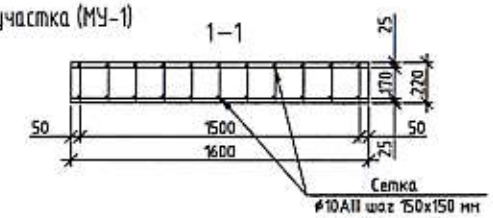

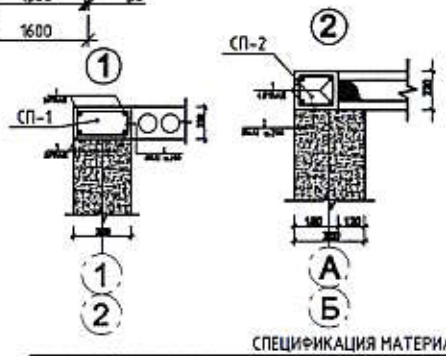

Фрагмент 1. Дополнительное армирование отверстия

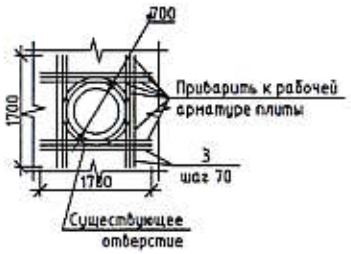

СПЕЦИФИКАЦИЯ ПОКРЫТИЯ

Поз.	Обозначение	Наименование	Кол.	Масса ед., кг	Примечание
П-1	Серия 1.141.1-32с В.1	ПК 29-12 ВАТУm-СВ	4		
		МУ-1	2	41.86	83.72
С-4	ГОСТ 5781-82*	⌀10 AIII L=1600	22	0.98	21.56кг
	ГОСТ 5781-82*	⌀10 AIII L=3300	10	2.03	20.3кг
		Монолитные участки из бетона кл. В20 W6.			0.77м3

Дополнительное армирование отверстия					
3	ГОСТ 5781-82*	⌀14 AIII L=1700	12	2.057	24.68
Материал					
	Детали	Бетон класса В15 W6.			
Детали					
	ГОСТ 3634-89	Люк чугунный "Т" ду=700	1		
КЦ7-3	3.900-3	Кольцо стеновое КЦ7-9	3		
КЦО-1	3.900-3	Опорное кольцо КЦО-1	1		
	5.900-2	Сальник ду=700	1		

СПЕЦИФИКАЦИЯ МАТЕРИАЛОВ СЕЙСМОПОЯСОВ

Марка поз.	Обозначение	Наименование	Кол-во	Масса, един. кг	Масса элемента,кг	Кол-во всего п.м.	Масса всего, кг
СП-1							
1	ГОСТ 5781-82*	⌀10 AIII L=1000	4	0,617	2,46	6,6	16,23
2	ГОСТ 5781-82*	⌀6 AI L=200	10	0,04	0,4		2,64
3	ГОСТ 5781-82*	⌀6 AI L=300	10	0,06	0,6		3,96
	Бетон класса В15 W6.		0,06 м3	-	-		0.39м3
СП-2							
1	ГОСТ 5781-82*	⌀10 AIII L=1000	4	0,888	2,46	13,4	32,96
2	ГОСТ 5781-82*	⌀6 AI L=200	10	0,04	0,4		5,36
3	ГОСТ 5781-82*	⌀6 AI L=150	10	0,03	0,3		4,02
	Бетон класса В15 W6.		0.03 м3	-	-		0.402м3

Примечание

1. Плиты перекрытие и покрытие укладывать на слой свежеуложенного раствора марки 100 толщиной 10мм.
2. Все швы между плитами тщательно заполнить раствором М100.
3. Отверстия в плитах выполнить сверлением перемычек пустот, не нарушая целостности ребристые плит.
4. Выемки у монтажных петель плит после монтажа заделать бетоном В15 на мелком заполнителе.
5. Узлы выполнены по серии 2.140-5с В1 и 2.260.-3с В1.
6. Арматуру каркасов принимать производства по ГОСТ 5781-82*
7. Сварку арматуры производить электродами типа Э-42А по РСТ УЗ 865-98.
8. Все сварные швы принимать при наименьшей толщине свариваемых элементов, но не более h=8мм.

Должность	Ф.И.О	Подп.	Дата
ГИП	Таджибаев.А		
Исп.	Турсунов А		
Н. контр	Холмирзаев.Б		

АС

На текущий ремонт 49-ДМТТ Педагогического колледжа гайрат, на территории гайрат мфй Уйчинского района Наманганской области. (Ремонт внутренних туалетов и строительство выгреба)

Монолитная выгреб на 25 м3 (проект)

Стадия	Лист	Листов
РП	4	4

План покрытия
монолитная участка (МУ-1)
Спецификация материалов

ООО "Invest Dizayn Servis"
Наманган – 2022

Копировал

А3

СОЗДАНО УЧЕБНОЙ ВЕРСИЕЙ ПРОДУКТА AUTODESK
СОЗДАНО УЧЕБНОЙ ВЕРСИЕЙ ПРОДУКТА AUTODESK
СОЗДАНО УЧЕБНОЙ ВЕРСИЕЙ ПРОДУКТА AUTODESK

«Т А С Д И К Л А Й М А Н»

Уйчи тумани МТБ бошлиги
_____Турабоева Э.М.
«_3_» _____12_____2022 йил.

ЛОЙИХАЛАШ УЧУН ТОПШИРИК

Объект: Наманган вилоят Уйчи тумани 49-МТТда жорий (выгреб) таъмирлаш ишлари.

Наманган 2022 йил.

Namangan viloyati, Gayrat MFY Uychi tumani 49 sonli maktabgacha talim bulimi tuflit va oqova suv chuqurini joriy tamirlash uchun Loyiha taklif
Bosh rejasi V1:500

Шомол йўналиши
ст.Наманган.

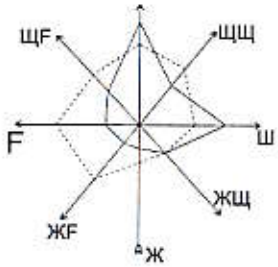

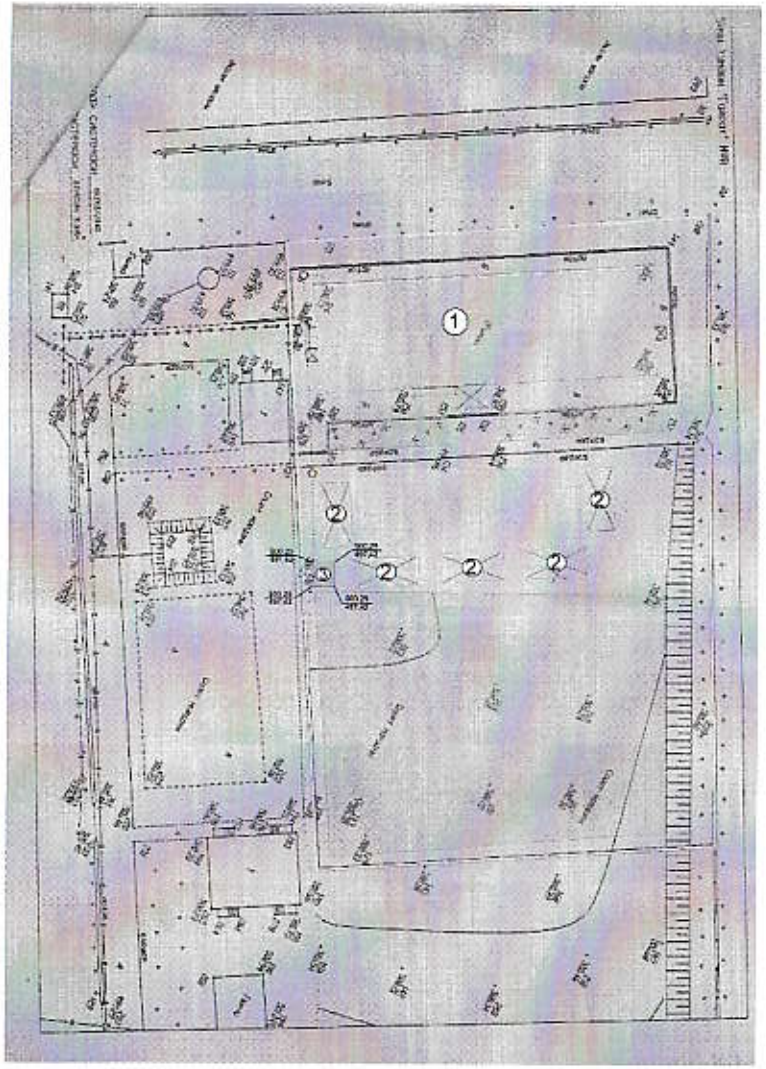

«ТАСДИҚЛАЙМАН»
Уйчи тумани МТБ бошлиғи
«22» 08 2022 йил.

Bosh rejadagi bino va inshootlar ro'yxati

Tartib raqami	Bino va inshootlar nomlari	Izoh	Soni (dona)	Maydoni va hajmi	
				м2	м3
1	Asosiy bino	Mavjud	1		
2	Oqova suv xavzasi	Loyihaviy	1		
3	Yozgi ayvon	Mavjud	1		

Texnik-iqtisodiy ko'rsatkichlar

Tartib raqami	Ko'rsatkichlar nomlari	Maydoni va hajmi	
		м2	м3
1	Qurilish maydoni umumi		
2	Qurilmaydigan maydon		
3	Asfalt to'shalgan yuzasi		
4	Yaxshilangan maydon		
5	Qurilish hajmi		

Bosh rejadagi Shartli belgilar

-Mavjud binolar.
-Asfalt toshamali maydon.
-Kokalamzorlashtirilgan maydon.
-Temir panjarali darvozalar 1ta.

				...ГП		
				Namangan viloyati, Gayrat MFY Uychi tumani 49 sonli maktabgacha talim bulimi tuflit va oqova suv chuqurini joriy tamirlash uchun Loyiha taklif		
Lavozimi	F.I.SH	Imzo	Sana	Bosh reja	Stadiya	Лист	Листов
L.BL.	A. Tadjibaev				РП	1	1
Bajardi	D.Xolmirzaev						
Tekshirdi	B.Xolmirzaev			Bosh reja, shartli belgilar, texnik iqtisodiy ko'rsatkichlar	ООО «Invest Dizayn Servis Наманган-2022г		