“TASDIQLAYMAN”

“Dehqonobod kaliy zavodi” AJ
IChM bo‘limi boshlig‘i

_____T.Zaripov

“08” 02 _____2022 y.

“Dehqonobod kaliy zavodi” aksiyadorlik jamiyatidagi asinxron elektrodvigatellarning rotor valini ta’mirlash xizmatlarini ko‘rsatuvchi tashkilotni tanlash bo‘yicha

Texnik topshiriq

Dehqonobod – 2022 y.

MUNDARIJA:

1 BO'LIM. BAJARILADIGAN ISHLAR VA KO'RSATILADIGAN XIZMATLARNING NOMLANISHI HAMDA FOYDALANISH MAQSADI 3

2 BO'LIM. ISHLAR, XIZMATLARNING RO'YXATI VA ULARNING HAJMI (MIQDORI) . 3

3 BO'LIM. BAJARILADIGAN ISHLAR VA KO'RSATILADIGAN XIZMATLARNING SHARTI (TASHISH SHARTLARI) 3

4 BO'LIM. BAJARILADIGAN ISHLAR VA KO'RSATILADIGAN XIZMATLARNING MANZILI (JOYI) 3

5 BO'LIM. BAJARILADIGAN ISHLAR VA KO'RSATILADIGAN XIZMATLARNING NARXI VA TO'LOVLARNI AMALGA OSHIRISH SHARTLARI 3

6 BO'LIM. BAJARILADIGAN ISHLAR VA KO'RSATILADIGAN XIZMATLARNING MURAKKABLIGINI INOBATGA OLGAN HOLDA ISHTIROKCHILARGA QO'YILADIGAN TALABLAR 3

7 BO'LIM. ISHLARNI BAJARISH VA XIZMATLARNI KO'RSATISH MUDDATI (DAVRI) . 4

8 BO'LIM. ISHLAR VA XIZMATLARNING NATIJALARINI TOPSHIRISH VA QABUL QILISH TARTIBI 4

9 BO'LIM. ISHLAR VA XIZMATLARNING HAJMIGA (MIQDORIGA) KAFOLAT BO'YICHA TALABLAR 4

10 BO'LIM. ISHLARNI BAJARISH VA XIZMATLARNI KO'RSATISHGA QO'YILADIGAN QO'SHIMCHA TALABLAR 4

11 BO'LIM. QABUL QILINGAN QISQARTIRISHLAR RO'YXATI 4

12 BO'LIM. ILOVALAR RO'YXATI 4

1 BO'LIM. BAJARILADIGAN ISHLAR VA KO'RSATILADIGAN XIZMATLARNING NOMLANISHI HAMDA FOYDALANISH MAQSADI

«Dehqonobod kaliy zavodi» aksiyadorlik jamiyati (keyingi o'rinlarda – buyurtmachi) dagi asinxron elektrodvigatellarning rotor valini ta'mirlash xizmatini bajarish.

2 BO'LIM. ISHLAR, XIZMATLARNING RO'YXATI VA ULARNING HAJMI (MIQDORI)

Xizmatni bajaruvchi asinxron elektrodvigatellarning rotor valini ta'mirlash xizmatini bajaradi.

Mazkur texnik topshiriqdagi ishlarni (xizmatlarni) bajarishga buyurtmachi tomonidan berilgan talabnomada ko'rsatilgan texnik parametrlar bo'yicha, hamda miqdori bo'yicha ishlarni bajarish talab qilinadi.

3 BO'LIM. BAJARILADIGAN ISHLAR VA KO'RSATILADIGAN XIZMATLARNING SHARTI (TASHISH SHARTLARI)

Asinxron elektrodvigatel rotor valini press yordamida ajratib olish
Valni qayta yasash
Valni press yordamida rotorga o'rnatish
Balansirovka qilish
Bajarilgan ishning dalolatnomasini tuzish va buyurtmachiga berish.

4 BO'LIM. BAJARILADIGAN ISHLAR VA KO'RSATILADIGAN XIZMATLARNING MANZILI (JOYI)

Asinxron elektrodvigatellar rotor valini ta'mirlash xizmatlarini bajaruvchi tashkilot hududida bajariladi.

Ta'mirlash uchun yuboriladigan rotor vali "Dehqonobod kaliy zavodi" AJ hududidan xizmat ko'rsatuvchi tashkilot hududigacha yetkazilishi va ta'mirlangan rotor vallarini olib kelish buyurtmachi tomonidan amalga oshiriladi.

5 BO'LIM. BAJARILADIGAN ISHLAR VA KO'RSATILADIGAN XIZMATLARNING NARXI VA TO'LOVLARNI AMALGA OSHIRISH SHARTLARI

Xizmat narxi bajarilgan ishlarning va sarflangan materiallarning narxi ko'rsatilgan dalolatnoma rasmiylashtirilgandan keyin amalga oshiriladi.

Bajarilgan ishlar uchun to'lovlar, ishlarni bajarilganligini (xizmatlarni ko'rsatilganligini) tasdiqlovchi barcha hujjatlar olinganidan keyin 10 (o'n) bank kuni ichida amalga oshirilishi zarur, lekin bu muddat 15 (o'n besh) kalendar kunidan ortiq bo'lishi mumkin emas.

6 BO'LIM. BAJARILADIGAN ISHLAR VA KO'RSATILADIGAN XIZMATLARNING MURAKKABLIGINI INOBATGA OLGAN HOLDA ISHTIROKCHILARGA QO'YILADIGAN TALABLAR

Asinxron elektrodvigatellarning rotor valini ta'mirlash xizmatini bajaruvchi tashkilot vakolatli organlarning ruxsatnomasi va/yoki litsenziyasiga ega bo'lishi shart.

7 BO‘LIM. ISHLARNI BAJARISH VA XIZMATLARNI KO‘RSATISH MUDDATI (DAVRI)

Xizmatni ko‘rsatish muddati – elektrodvigatellar rotor vali etkazib berilgandan keyin 15 kun ichida.

Asinxron elektrodvigatellarning rotor valini ta’mirlash xizmati buyurtmachi va xizmat ko‘rsatuvchi tashkilot o‘rtasida o‘rnatilgan tartibda shartnoma imzolangandan keyin amalga oshiriladi.

8 BO‘LIM. ISHLAR VA XIZMATLARNING NATIJALARINI TOPSHIRISH VA QABUL QILISH TARTIBI

Asinxron elektrodvigatellarning rotor valini ta’mirlab bergan tashkilot ko‘rsatgan xizmatlarini dalolatnoma tuzib buyurtmachiga taqdim qiladi.

Hisobot davri bo‘yicha davlat buyurtmachisi va ishlarni (xizmatlarni) ko‘rsatuvchi tashkilot rahbariyati tomonidan dalolatnoma rasmiylashtirilib imzolangandan so‘ng ishlar to‘liq bajarilgan hisoblanadi va to‘lov uchun hisob-faktura yoziladi.

Bajarilgan ishlarning sifatli amalga oshirilganligi uchun mas’uliyat xizmatni ko‘rsatuvchi tashkilot zimmasiga yuklatiladi.

9 BO‘LIM. ISHLAR VA XIZMATLARNING HAJMIGA (MIQDORIGA) KAFOLAT BO‘YICHA TALABLAR

Asinxron elektrodvigatellarning rotor valini ta’mirlab bergan tashkilot bajargan xizmatlari uchun kafolat berishi zarur.

10 BO‘LIM. ISHLARNI BAJARISH VA XIZMATLARNI KO‘RSATISHGA QO‘YILADIGAN QO‘SHIMCHA TALABLAR

-

11 BO‘LIM. QABUL QILINGAN QISQARTIRISHLAR RO‘YXATI

T/r	Qisqartma	Qisqartmaning to‘liq yoyilmasi
1	“DKZ” AJ	“Dehqonobod kaliy zavodi” aksiyadorlik jamiyati
2	ICHMB	Ishlab chiqarishni muvofiqlashtirish bo‘limi
3	TXKT va RMB	Texnik xizmat ko‘rsatish va ta’mirlash ishlarini muvofiqlashtirish va rekonstruksiya, modernizatsiya loyihalarini amalga oshirish bo‘limi

12 BO‘LIM. ILOVALAR RO‘YXATI

T/r	Ilova nomlanishi	Varaqlar soni
-	Chizmalar ilova qilinadi	4 (to‘rt)

Ishlab chiqdi:

Elektr sexi boshlig‘i _____ A.Narmatov

Kelishildi :

TXKT va RM bo‘limi boshlig‘i _____ A.Ashurov

Bosh energetik _____ E.Yadgorov

X2301A-1.01

Rz 40

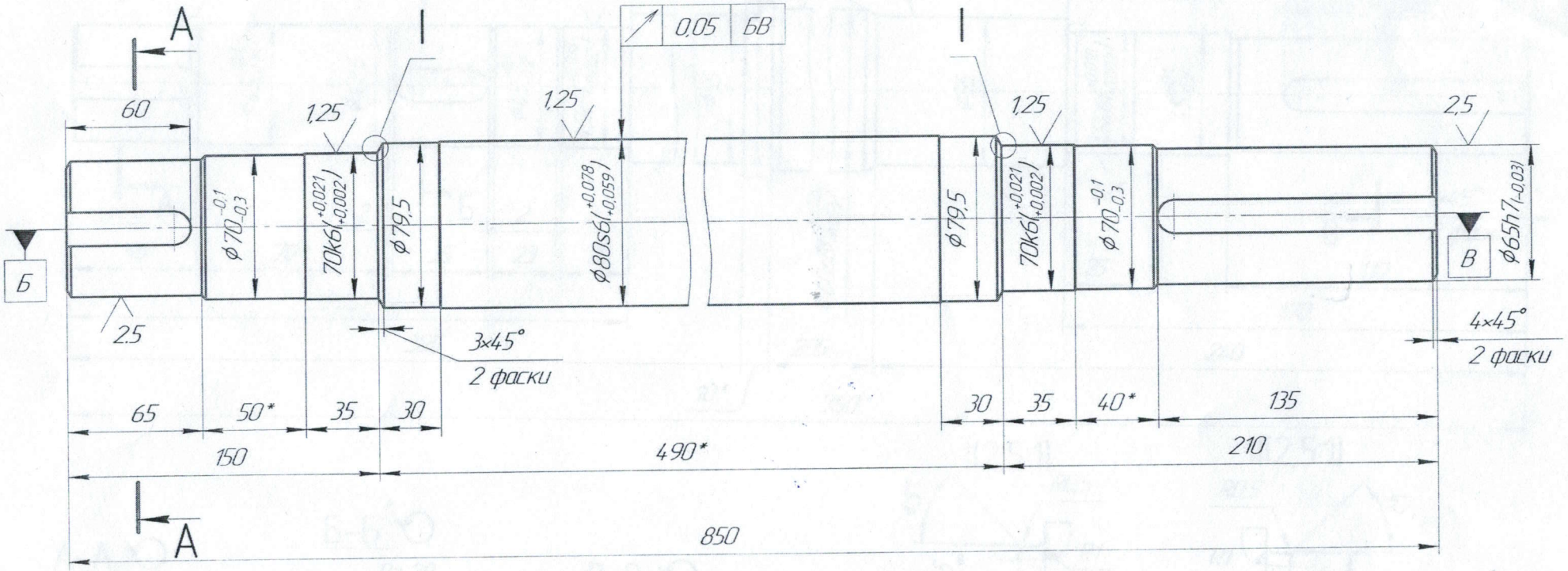

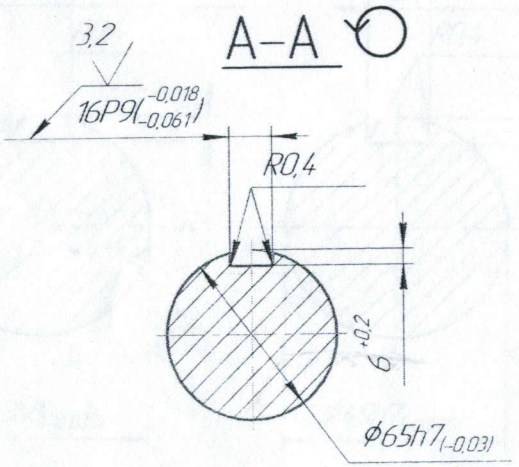

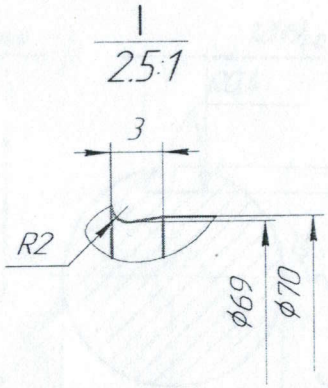

1 Твердость не более 220 HB

2 *Размер для справок.

3 H14, h14, $\pm \frac{IT14}{2}$.

4 Общие допуски формы и расположения по ГОСТ 30893.2-к

Изм.	Лист	№ докум.	Подп.	Дата	X2301A-1.01		
Разраб.		Мусулов У.		18.11.21	Вал ротора эл.дв. 30кВт флотомашины	Лит.	Масса	Масштаб 1:2
Пров.		Ашуров А.				Лист	Листов 1
Т.контр.							
Н.контр.					Сталь 45 ГОСТ 1050-2013	"ДКЗ"	
Утв.		Бойназаров Б.					

Перв. примен. | Справ. № | Подп. и дата | Инв. № дубл. | Взам. инв. № | Подп. и дата | Инв. № подл.

Копировал | Формат А3

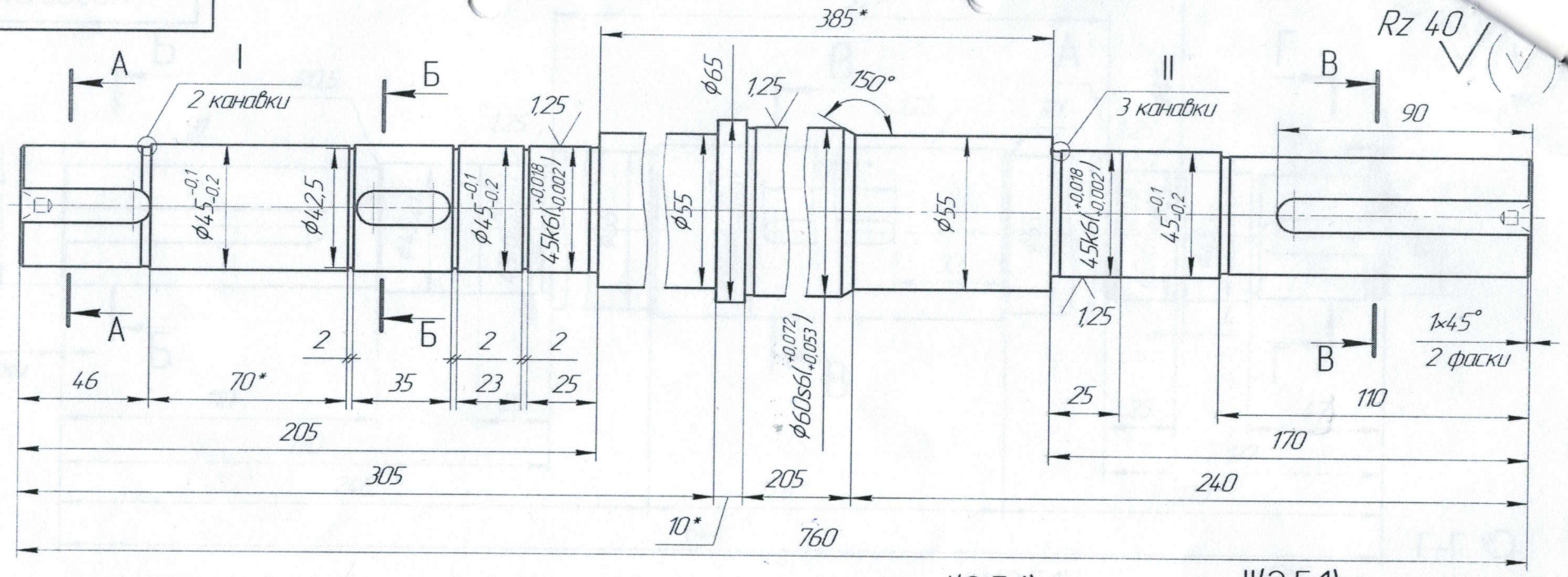

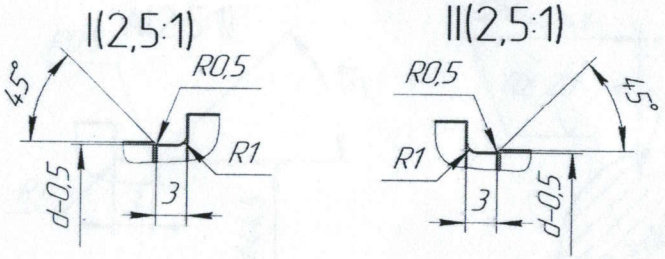

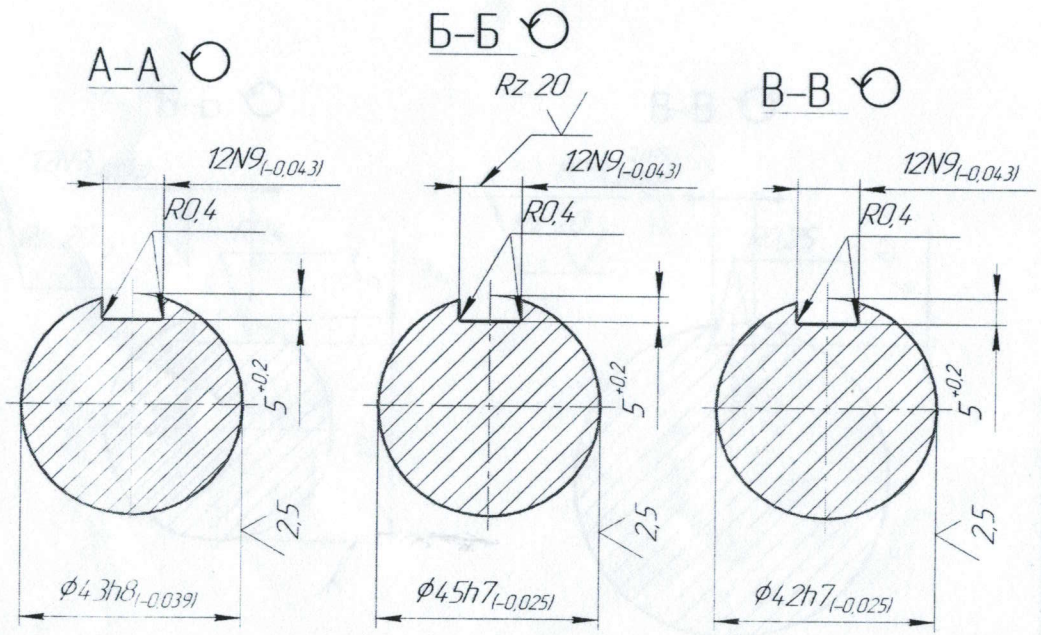

1. Твердость не более 220 НВ
2. * Размеры для справок.
3. Общие допуски формы и расположения по ГОСТ 30893.2-к
4. H14, h14, $\pm \frac{IT14}{2}$.

Изм.	Лист	№ докум.	Подп.	Дата	V0307.01.01		
Разраб.		Мусулов Ч.		10.11.2021	Вал ротора электродвигателя 15 кВт	Лит.	Масса	Масштаб
Пров.		Ашуров А.						
Т.контр.						Лист 1	Листов 2	
Н.контр.					Сталь 45 ГОСТ 1050-2013	"ДКЗ"	
Утв.		Бойназаров Б.					

Перв. примен. | Справ. № | Подп. и дата | Инв. № дубл. | Взам. инв. № | Подп. и дата | Инв. № подл.

Копировал | Формат А3

V0309.01.01

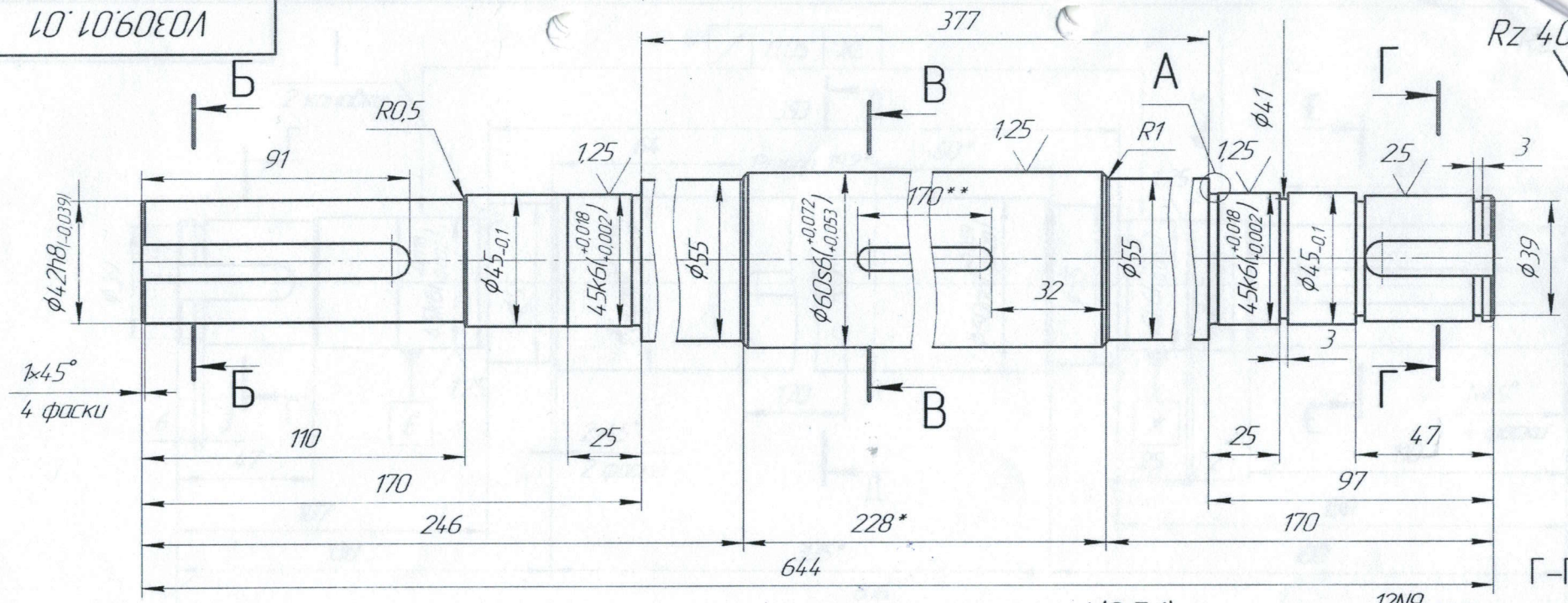

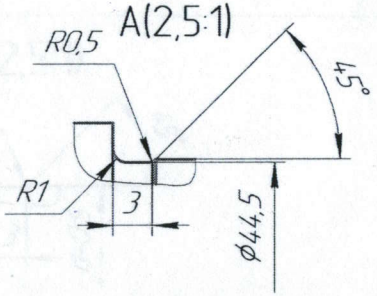

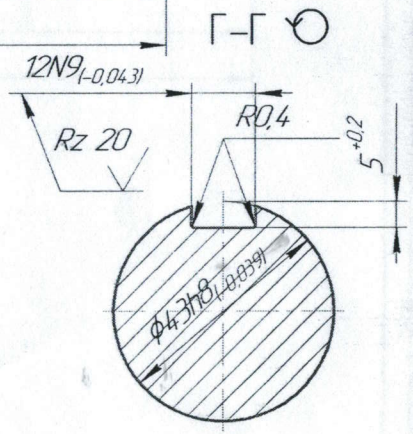

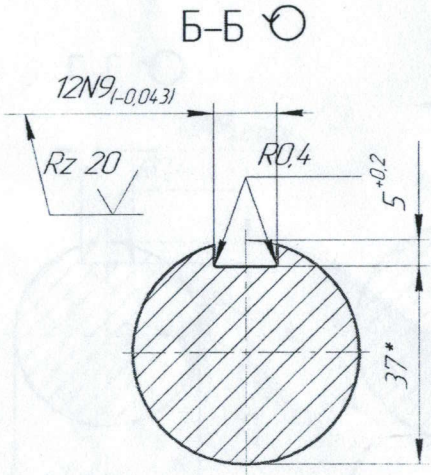

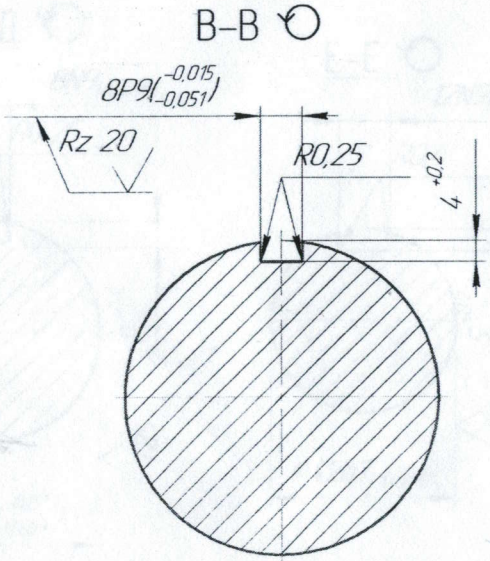

1. Твердость не более 220 НВ
2. * Размер для справок.
3. ** Размер уточнить по образцу.
4. H14, h14, $\pm \frac{IT14}{2}$.

Изм.	Лист	№ докум.	Подп.	Дата	V0309.01.01		
Разраб.		Мусулов Ч.		12.09.2021	Вал электродвигателя Y2-160L-6-W1, 11 кВт; 970 об/мин.	Лит.	Масса	Масштаб
Пров.		Ашуров А.						
Т.контр.						Лист	Листов 1	
Н.контр.					Сталь 45 ГОСТ 1050-2013	"ДКЗ"		
Утв.		Байназаров Б.						

Перв. примен. | Справ. № | Подп. и дата | Инв. № дубл. | Взам. инв. № | Подп. и дата | Инв. № подл.

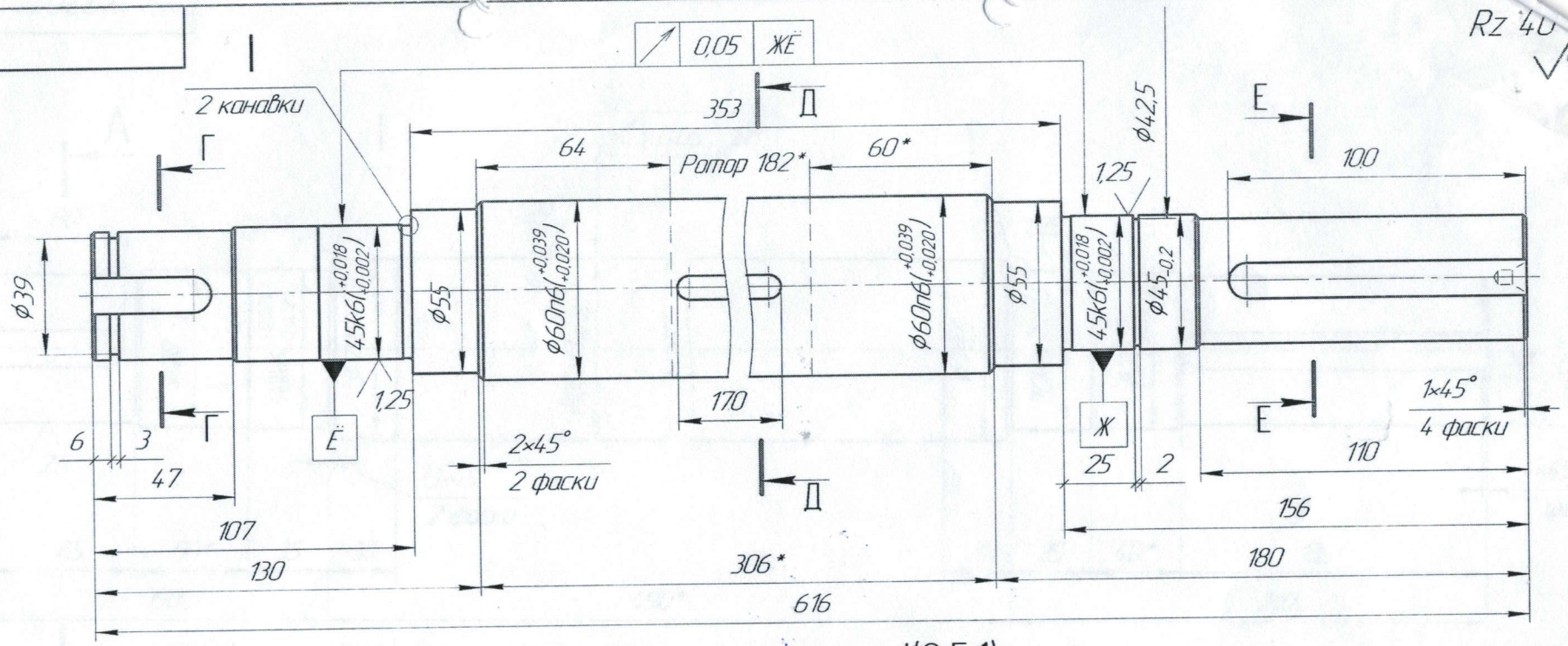

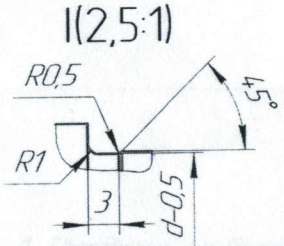

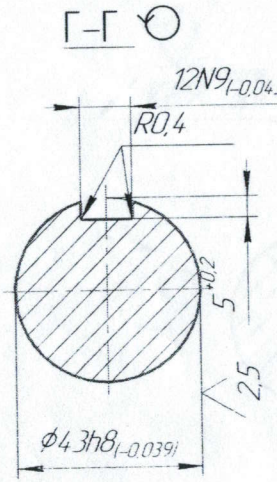

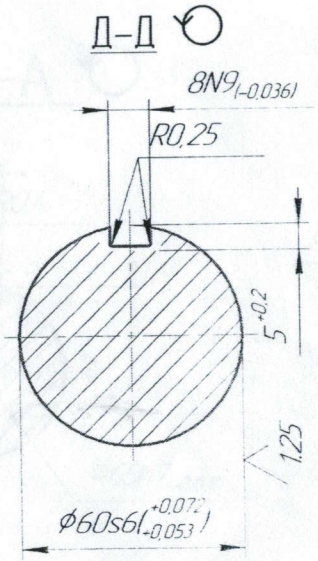

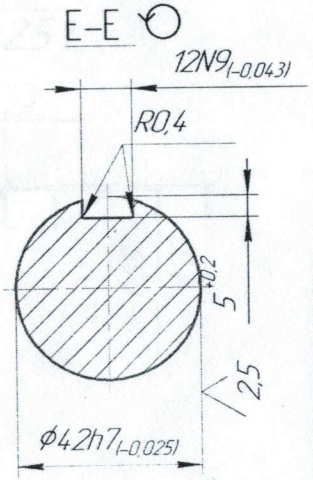

1. Твердость не более 220 НВ
2. * Размеры для справок.
3. Общие допуски формы и расположения по ГОСТ 30893.2-к
4. H14, h14, $\pm \frac{IT14}{2}$.

Изм.	Лист	№ докум.	Подп.	Дата	V0309.01.02		
Разраб.		Мусулов Ч.		10.11.2021	Вал ротора электродвигателя 11 кВт	Лит.	Масса	Масштаб
Пров.		Ашуров А.						
Т.контр.						Лист 2	Листов 2	
Н.контр.					Сталь 45 ГОСТ 1050-2013	"ДКЗ"	
Утв.		Бойназаров Б.					

Копировал

Формат А3

Перв. примен.

Справ. №

Подп. и дата

Инв. № дубл.

Взам. инв. №

Подп. и дата

Инв. № подл.