QASHQADARYO GAZ SANOAT FUQARO LOYIHA MA'SULIYATI CHEKLANGAN JAMIYATI

«QASHQADARYO GAZ SANOAT FUQARO LOYIHA» МЧЖ

Лицензия №: АЛ-001477, №: АЛ-001584, ИНН:302 816 263

Қарши ш. И.Каримов кўчаси 219А уй, тел.факс:75 221-66-88, 75 221-66-33, 91 638-50-10 4419

ИШЧИ ЛОЙИҲА

ОБЪЕКТ:	**ШАҲРИСАБЗ ТУМАНИ «ТАНХОЗ» МФЙ ЁШЛАР КЎЧАСИДА ЖОЙЛАШГАН 2 ҚАВАТЛИ №1 ТУРАР-ЖОЙ БИНОСИНИНГ ТОМ ҚИСМИНИ КАПИТАЛ ТАЪМИРЛАШ ЛОЙИҲАСИ**

“QASHQADARYO GAZ SANOAT FUQARO LOYIHA” МЧЖ раиси: Ғ. Тоғаев

Лойиҳа бош муҳандиси: У. Тоғаев

Қарши - 2022й.

ИШЧИ ЧИЗМАЛАР БАЁНОТИ

Лист	Номланиши	Эслатма
1	Умумий маълумотлар;	Варақ - 1
2	Бош режа	Варақ - 2
3	Қирқим 1-1 (том қисмининг ҳозирги ҳолати)	Варақ - 3
4	Стропила режаси, қирқимлар, узеллар	Варақ - 4
5	Қирқимлар, узеллар	Варақ - 5
6	Том режаси	Варақ - 6

Умумий маълумотлар

Буюртмачи Қашқадарё вилояти уй-жой коммунал бошқармасининг топшириғига асосан Шаҳрисабз тумани “Танхоз” МФЙ, Ёшлар кўчасида жойлашган 2 қаватли №1 турар-жой биносининг том қисмини капитал таъмирлаш ишлари учун ишчи лойиҳаси ишлаб чиқилди.

<u>№1 Турар-жой биносининг том қисмининг ҳозирги ҳолати ҳақида маълумот:</u>

- Бинонинг том қисми шифер қопламали, ёмғир ва қор сувларини ўтказадиган даражада яроқсиз аҳволга келиб қолган. Сув йўллари (водослив) ва сув тушиш устунлари (водостоклар) ўрнатилмаган. Шамоллатиш туйнуклари жисмонан эскириб, яроқсиз ҳолатда.

-Том конструкцияси ёғоч материлаллардан иборат бўлиб яроқлилик даражаси 20-25 %ни ташкил этади.

<u>Топшириқга асосан №1 Турар-жой биносини том қисмини капитал таъмирлаш ишлари қуйидагича амалга оширилади:</u>

- Бинонинг мавжуд шиферли том қисми тўлиқлигича бузиб олингандан сўнг, яроқли деб ҳисобланган 20-25% материаллари лойиҳа асосида қайтадан ўзига ишлатилади;

Том конструкцияси ёғоч материалларидан фойдаланилади. Маурлат 100х100 мм, Стропила 145х45 мм, Прогон 145х90 мм, стойка 145х90 мм, Рейка 40х50 мм қадами 750 мм ни ташкил этади.

- Лойиҳавий том қопламасига асбест цементли қоплама (1750х1130 мм, 8 тўлқинли) шиферлар ўрнатилади. Сув кетиш лотоклари (водослив) ва сув тушиш устунлари (водостоклар) ўрнатилади;
- Бинонинг карниз қисми туникабонд қопламаси билан қопланади.

Изм	Вароқ	Ҳужжат №	Имзо	Сана			
					ШАҲРИСАБЗ ТУМАНИ «ТАНХОЗ» МФЙ ЁШЛАР КЎЧАСИДА ЖОЙЛАШГАН 2 ҚАВАТЛИ №1 ТУРАР-ЖОЙ БИНОСИНИНГ <u>ТОМ ҚИСМИНИ</u> КАПИТАЛ ТАЪМИРЛАШ ЛОЙИҲАСИ		
Директор		Тоғаев Ғ.				Босқич	Вароқ	Вароқлар
Л.Б.М.		Тагаев У.				ИЛ	1	6
Бажарди		Холматов У.						
					Умумий маълумотлар	“QASHQADARYO GAZ SANOAT FUQARO LOYIHA” MCHJ 2022-yil		

ШАҲРИСАБЗ ТУМАНИ «ТАНХОЗ» МФЙ ЁШЛАР КЎЧАСИДА ЖОЙЛАШГАН 2 ҚАВАТЛИ ТУРАР-ЖОЙ БИНОЛАРИНИНГ ТОМ ҚИСМИНИ КАПИТАЛ ТАЪМИРЛАШ ЛОЙИҲАСИ

БОШ РЕЖА М1:1000

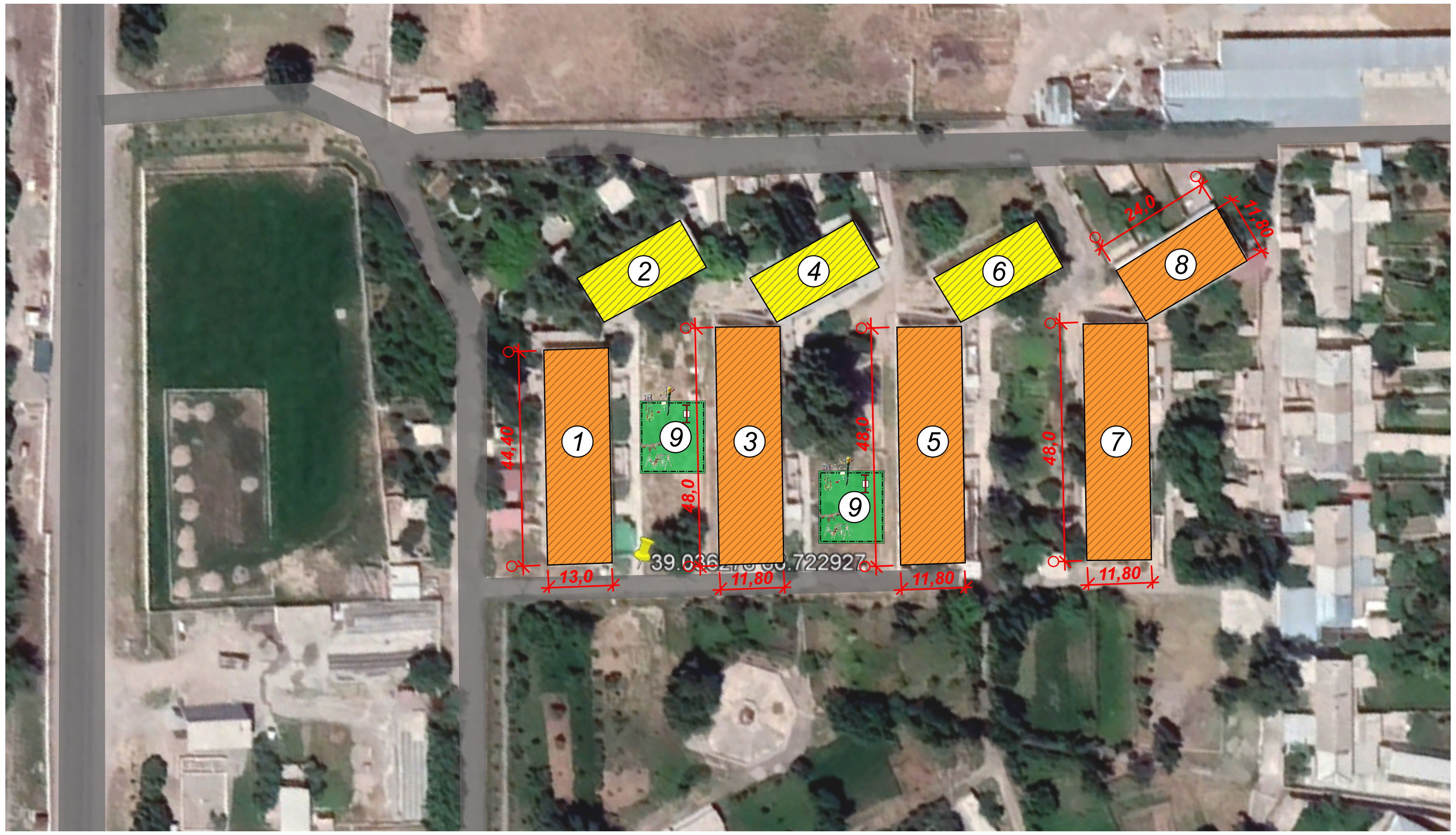

БОШ РЕЖА РУЙХАТИ

№	Номланиши	Сони	Қаватлар сони	Қурилиш майдони (м2)	Эслатма
1	Турар-жой биноси №1	1	2	582,40	Мавжуд (кап. таъмир)
2	Турар-жой биноси №2	1	2	287,92	Мавжуд
3	Турар-жой биноси №3	1	2	571,12	Мавжуд (кап. таъмир)
4	Турар-жой биноси №4	1	2	287,92	Мавжуд
5	Турар-жой биноси №5	1	2	571,12	Мавжуд (кап. таъмир)
6	Турар-жой биноси №6	1	2	287,92	Мавжуд
7	Турар-жой биноси №7	1	2	571,12	Мавжуд (кап. таъмир)
8	Турар-жой биноси №8	1	2	287,92	Мавжуд (кап. таъмир)
9	Болалар майдончаси	2	-	81,0х2	Мавжуд

Шартли белгилар

- – Таъмирланадиган бинолар
- – Мавжуд бинолар
- – Йўл ва йўлаклар
- – Кўкаламзор

Эслатма

1. Ўлчамлар м (метр) хисобида.

Изм	Варақ	Ҳужжат №	Имзо	Сана
Директор		Тоғаев Ғ.		
Л.Б.М.		Тоғаев У.		
Бажарди		Тўхтаев Б.		

ШАҲРИСАБЗ ТУМАНИ «ТАНХОЗ» МФЙ ЁШЛАР КЎЧАСИДА ЖОЙЛАШГАН 2 ҚАВАТЛИ ТУРАР-ЖОЙ БИНОЛАРИНИНГ ТОМ ҚИСМИНИ КАПИТАЛ ТАЪМИРЛАШ ЛОЙИҲАСИ

Босқич	Варақ	Варақлар
БР	2	6

Бош режа

"QASHQADARYO GAZ SANOAT FUQARO LOYIHA" MCHJ
2022-yil

Қирқим 1-1 М1:50

(том қисмининг ҳозирги ҳолати)

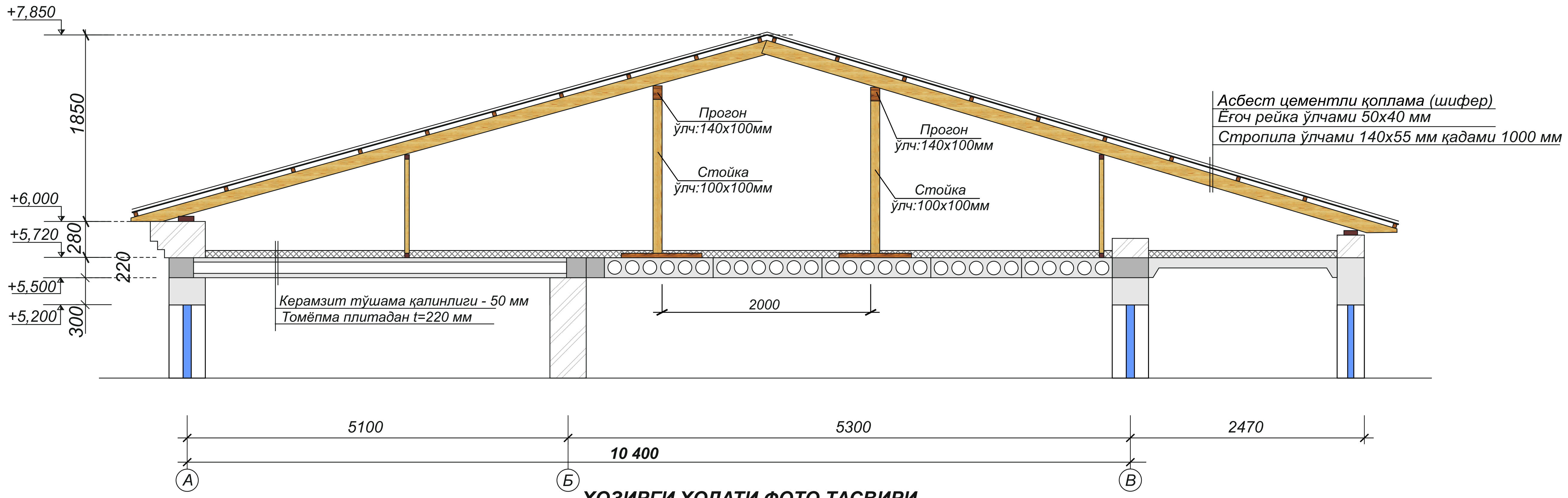

ҲОЗИРГИ ҲОЛАТИ ФОТО ТАСВИРИ

Наименование работы

	Разборка кровля			
1	Разборка покрытий кровель;из волнистых и полуволнистых асбестоцементных листов	м2	–	610
2	Разборка мелких покрытия из листовой стали:желобов и конки	м	73	–
3	Разборка обрешётки из брусков с прозорами	м2	–	610
4	Разборка стропил со стойками и подкосами из брусьев и бревен	м2	–	610
5	Погрузка строй мусора	тонна	–	15,45
6	Перевозка грузов автомобилем,класс груза 1 (строй.мусор) на расстояние перевозке,30 км	тонна	–	15,45

Директор	Тоғаев Ғ.		Қирқим 1-1 (том қисмининг ҳозирги ҳолати) Ҳозирги ҳолати фото тасвири	"QASHQADARYO GAZ SANOAT FUQARO LOYIHA" MCHJ 2022-yil
Л.Б.М.	Тағаев У.			
Бажарди	Тўхтаев Б.			

План стропила М1:100

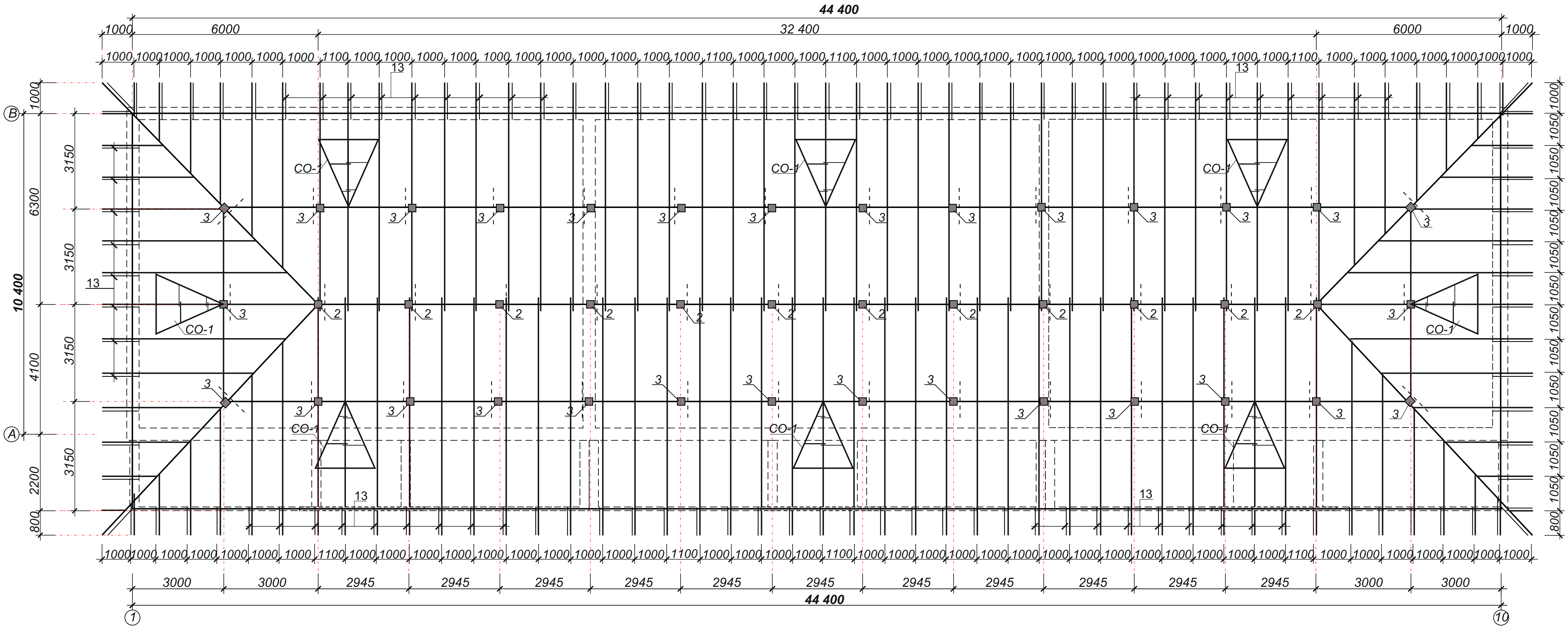

Спецификация расхода материалов

Марка поз.	Обозначение	Наименование	Кол-во (шт)	Объём ед. м3	Примеч.
1	ГОСТ 24454 - 80*	Стропила 145х45 Lобш=684.0 П/м	-	-	4.46 м3
2	ГОСТ 24454 - 80*	Стойки 90х145 L = 2750 мм	12	0,036	0,432 м3
3	ГОСТ 24454 - 80*	Стойки 90х145 L = 1750 мм	30	0,022	0,660 м3
4	ГОСТ 24454 - 80*	Прогон 90х145 Lобщ = 122.0 п.м	-	-	1.60 м3
5	ГОСТ 24454 - 80*	Мауэрлат 100х100 L = 114,0 п.м	-	-	1.14 м3
6	ГОСТ 24454 - 80*	Диагональный нога 90х145 Lобщ = 40.20 п/м	-	-	1.17 м3
7	ГОСТ 24454 - 80*	Лежень 90х145 L = 1400 мм	42	0,018	0,756 м3
8	ГОСТ 24454 - 80*	Накладка №1 90х45 L = 400 мм	84	0,001	0,084 м3
9	ГОСТ 24454 - 80*	Накладка №2 45х145 L = 400 мм	84	0,002	0,168 м3
10	ГОСТ 24454 - 80*	Подкос 45х100 L = 2500 мм	84	0,011	0,924 м3
11	ГОСТ 24454 - 80*	Стойка 90х100 L = 500 мм	112	0,004	0,448 м3
12	ГОСТ 24454 - 80*	Кобилька 45х100 L = 1200 мм	112	0,005	0,560 м3
		Итого			**12.40 м3**

Изм	Вароқ	Ҳужжат №	Имзо	Сана
Директор		Тоғаев Ғ.		
Л.Б.М.		Тагаев У.		
Бажарди		Холматов У.		

ШАҲРИСАБЗ ТУМАНИ «ТАНХОЗ» МФЙ ЁШЛАР КЎЧАСИДА ЖОЙЛАШГАН 2 ҚАВАТЛИ №1 ТУРАР-ЖОЙ БИНОСИНИНГ ТОМ ҚИСМИНИ КАПИТАЛ ТАЪМИРЛАШ ЛОЙИҲАСИ

Босқич	Вароқ	Вароқлар
ИЛ	4	6

Стропила режаси

“QASHQADARYO GAZ SANOAT FUQARO LOYIHA” MCHJ
2022-yil

Разрез 1-1 М1:100

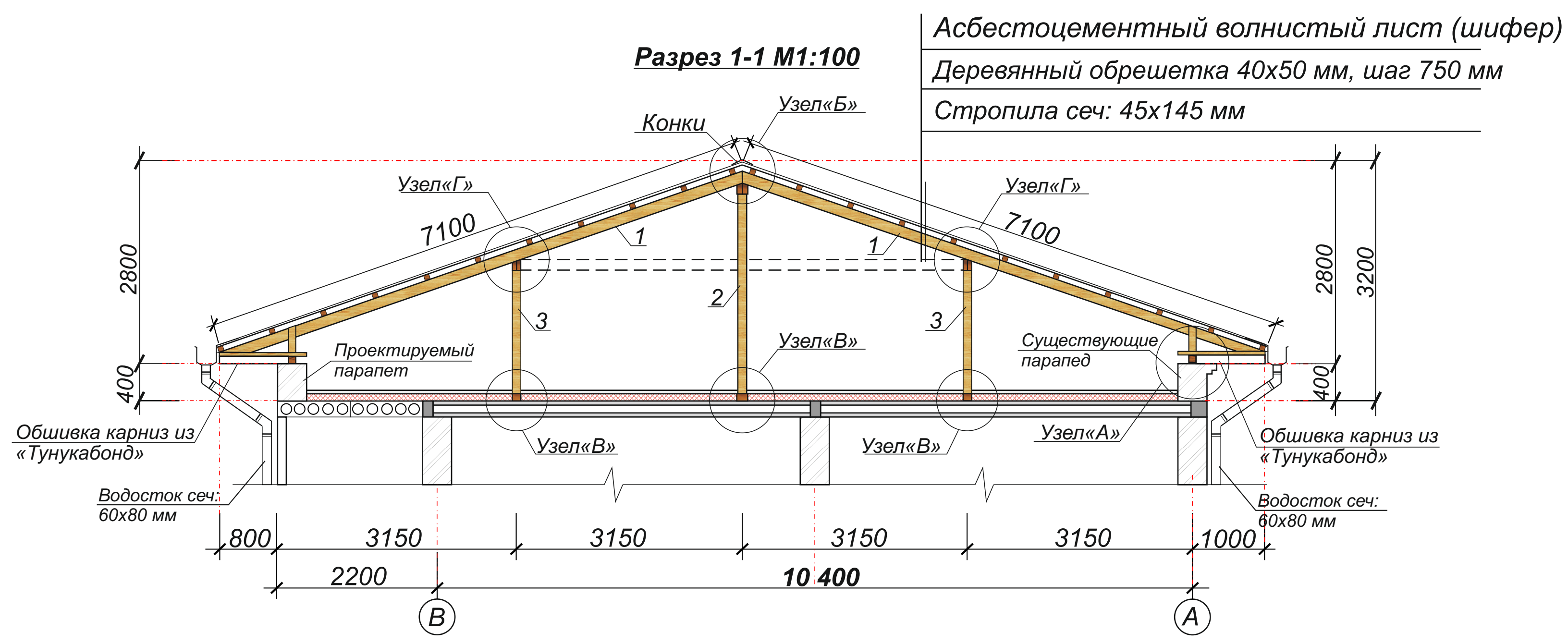

Узел «А»

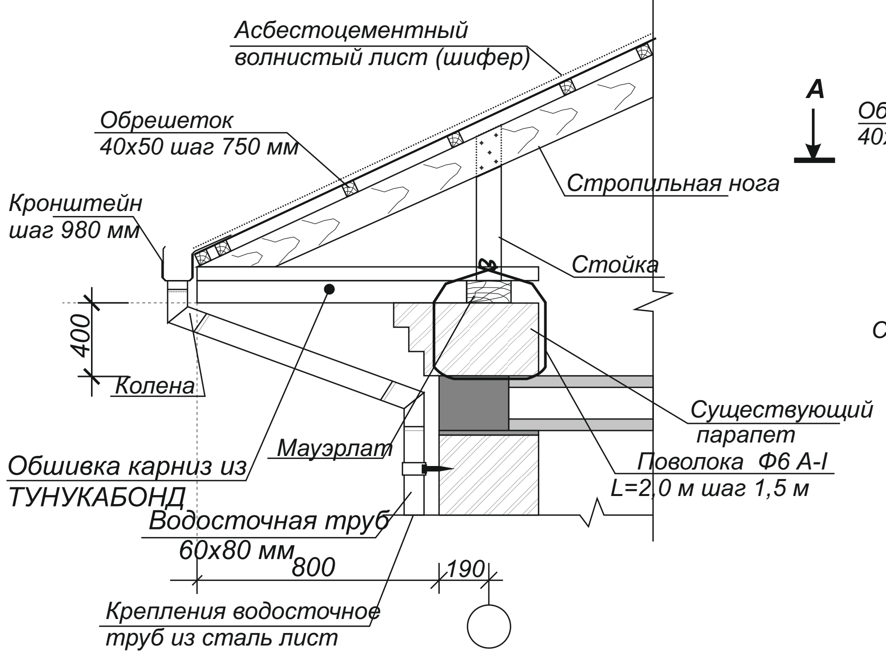

Узел «Б»

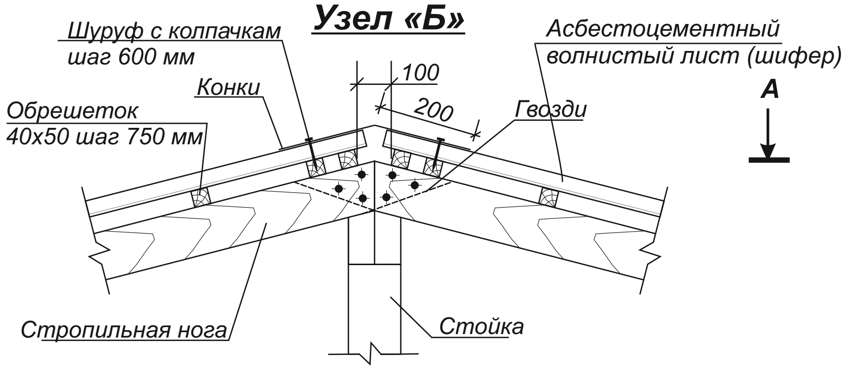

Сечение: А - А

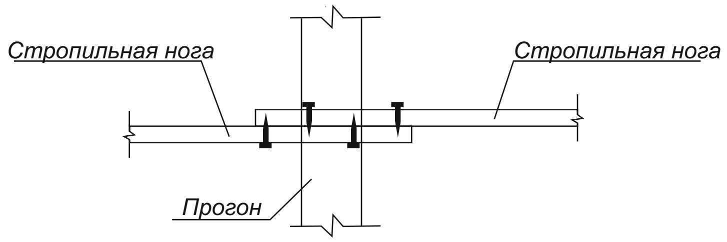

Узел «Г»

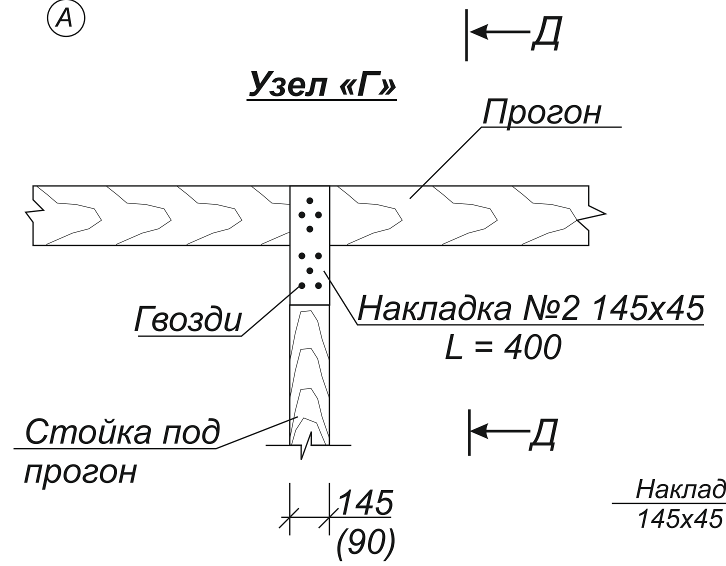

Вид «Д-Д»

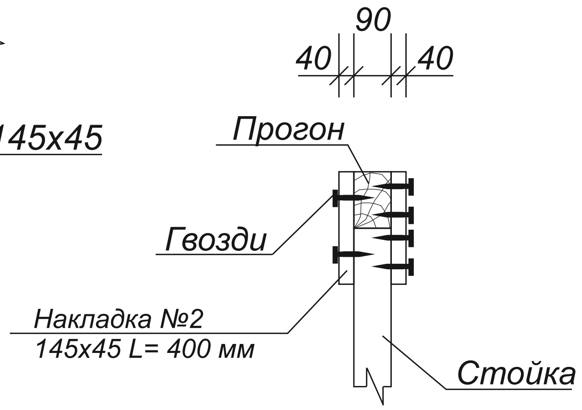

Узел «В»

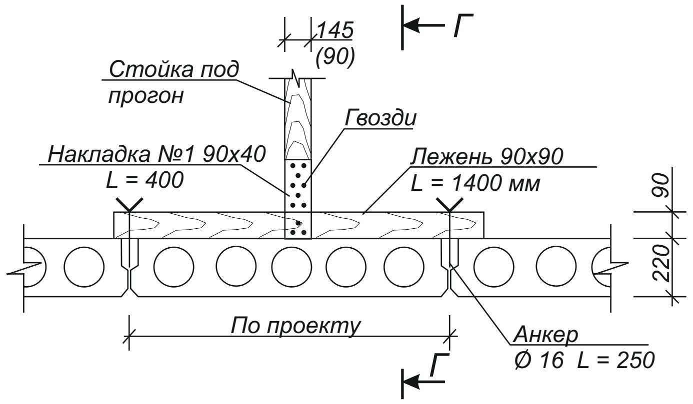

Вид «В-В»

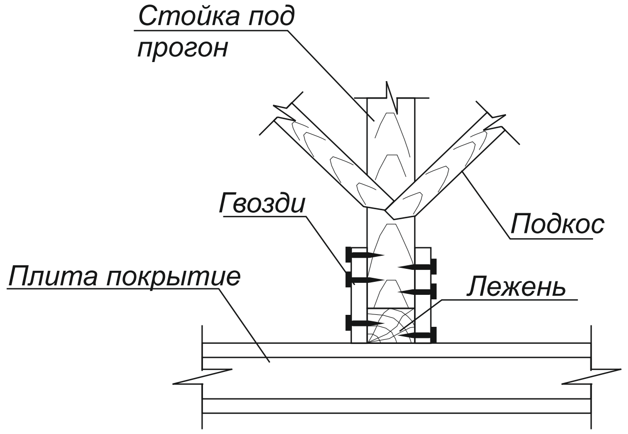

Примечание

Данный лист читать совместно с листом АС-

					ШАҲРИСАБЗ ТУМАНИ «ТАНХОЗ» МФЙ ЁШЛАР КЎЧАСИДА ЖОЙЛАШГАН 2 ҚАВАТЛИ №1 ТУРАР-ЖОЙ БИНОСИНИНГ ТОМ ҚИСМИНИ КАПИТАЛ ТАЪМИРЛАШ ЛОЙИҲАСИ		
Изм Вароқ	Ҳужжат №	Имзо	Сана				
Директор	Тоғаев Ғ.	[signature]			Босқич	Вароқ	Вароқлар
Л.Б.М.	Тағаев У.	[signature]			ИЛ	5	6
Бажарди	Холматов У.	[signature]					
				Қирқим 1-1 Узель "А,...Д"	"QASHQADARYO GAZ SANOAT FUQARO LOYIHA" MCHJ 2022-yil		

План кровля М1:100

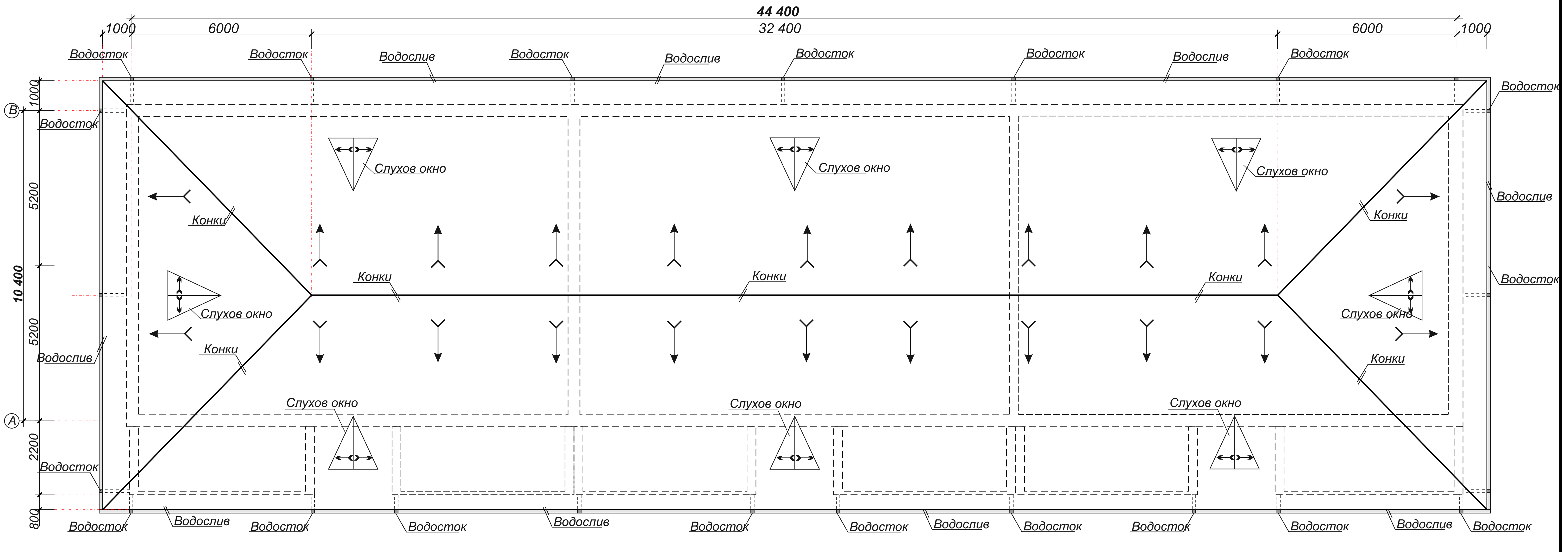

Спецификация расхода материалов

Марка поз.	Наименование	Ед.изм	Кол-во (шт)	Примеч.
1	Асбестоцементный волнистый лист (шифер)	м2	-	692,0
2	Рейка деревянная 40x50 мм L=1100 п.м	-	-	2,20 м3
3	Водослив из окрашенного листа (цвет тёмный серый) Lобщ=118	п/м	–	118
4	Хомут для крепления водосилива	ш.т	–	120
5	Конки из окрашенный листа	п/м	–	90
6	Ендов из окрашенный листа	п/м	–	40
7	Слуховой окно СО-1	8	–	–
8	Водосточная труб сеч. 60x80 мм L = 6,80 п/м	п.м	23	156.40
9	Крепления для водосток	ш.т	–	115
10	Колена из комплекта водостока	ш.т	115	–
11	Воронка из комплекта водостока	ш.т	23	–
12	Обшивка карниз из панелей «Тунукабонд»	м2	–	140.0

Изм	Варақ	Ҳужжат №	Имзо	Сана
Директор		Тоғаев Ғ.		
Л.Б.М.		Тағаев У.		
Бажарди		Холматов У.		

ШАҲРИСАБЗ ТУМАНИ «ТАНХОЗ» МФЙ ЁШЛАР КЎЧАСИДА ЖОЙЛАШГАН 2 ҚАВАТЛИ №1 ТУРАР-ЖОЙ БИНОСИНИНГ ТОМ ҚИСМИНИ КАПИТАЛ ТАЪМИРЛАШ ЛОЙИҲАСИ

Босқич	Варақ	Варақлар
ИЛ	6	6

Том режаси

“QASHQADARYO GAZ SANOAT FUQARO LOYIHA” MCHJ
2022-yil