«QASHQADARYO GAZ SANOAT FUQARO LOYIHA» МЧЖ

Лицензия №: АЛ-001477, №: АЛ-001584, ИНН:302 816 263

Қарши ш. И.Каримов кўчаси 219А уй, тел.факс:75 221-66-88, 75 221-66-33, 91 638-50-10 4419

ИШЧИ ЛОЙИҲА

ОБЪЕКТ:	**ШАҲРИСАБЗ ТУМАНИ «ТАНХОЗ» МФЙ ЁШЛАР КЎЧАСИДА ЖОЙЛАШГАН 2 ҚАВАТЛИ №7 ТУРАР-ЖОЙ БИНОСИНИНГ ТОМ ҚИСМИНИ КАПИТАЛ ТАЪМИРЛАШ ЛОЙИҲАСИ**

"QASHQADARYO GAZ SANOAT FUQARO LOYIHA" МЧЖ раиси: **Ғ. Тоғаев**

Лойиҳа бош муҳандиси: **У. Тоғаев**

Қарши - 2022й.

<u>ИШЧИ ЧИЗМАЛАР БАЁНОТИ</u>

Лист	***Номланиши***	***Эслатма***
1	*Умумий маълумотлар;*	*Варақ - 1*
2	*Бош режа*	*Варақ - 2*
3	*Қирқим 1-1 (том қисмининг ҳозирги ҳолати)*	*Варақ - 3*
4	*Стропила режаси, қирқимлар, узеллар*	*Варақ - 4*
5	*Қирқимлар, узеллар*	*Варақ - 5*
6	*Том режаси*	*Варақ - 6*

Умумий маълумотлар

Буюртмачи Қашқадарё вилояти уй-жой коммунал бошқармасининг топшириғига асосан Шаҳрисабз тумани “Танхоз” МФЙ, Ёшлар кўчасида жойлашган 2 қаватли №7 турар-жой биносининг том қисмини капитал таъмирлаш ишлари учун ишчи лойиҳаси ишлаб чиқилди.

<u>№7 Турар-жой биносининг том қисмининг ҳозирги ҳолати ҳақида маълумот:</u>

- Бинонинг том қисми шифер қопламали, ёмғир ва қор сувларини ўтказадиган даражада яроқсиз аҳволга келиб қолган. Сув йўллари (водослив) ва сув тушиш устунлари (водостоклар) ўрнатилмаган. Шамоллатиш туйнуклари жисмонан эскириб, яроқсиз ҳолатда.

-Том конструкцияси ёғоч материлаллардан иборат бўлиб яроқлилик даражаси 20-25 %ни ташкил этади.

<u>Топшириқга асосан №7 Турар-жой биносини том қисмини капитал таъмирлаш ишлари қуйидагича амалга оширилади:</u>

- Бинонинг мавжуд шиферли том қисми тўлиқлигича бузиб олингандан сўнг, яроқли деб ҳисобланган 20-25% материаллари лойиҳа асосида қайтадан ўзига ишлатилади;

Том конструкцияси ёғоч материалларидан фойдаланилади. Маурлат 100х100 мм, Стропила 145х45 мм, Прогон 145х90 мм, стойка 145х90 мм, Рейка 40х50 мм қадами 750 мм ни ташкил этади.

- Лойиҳавий том қопламасига асбест цементли қоплама (1750х1130 мм, 8 тўлқинли) шиферлар ўрнатилади. Сув кетиш лотоклари (водослив) ва сув тушиш устунлари (водостоклар) ўрнатилади;

- Бинонинг карниз қисми туникабонд қопламаси билан қопланади.

Изм	Вароқ	Ҳужжат №	Имзо	Сана	ШАҲРИСАБЗ ТУМАНИ «ТАНХОЗ» МФЙ ЁШЛАР КЎЧАСИДА ЖОЙЛАШГАН 2 ҚАВАТЛИ №7 ТУРАР-ЖОЙ БИНОСИНИНГ <u>ТОМ ҚИСМИНИ</u> КАПИТАЛ ТАЪМИРЛАШ ЛОЙИҲАСИ		
Директор		Тоғаев Ғ.			Босқич	Вароқ	Вароқлар
Л.Б.М.		Тагаев У.			ИЛ	1	6
Бажарди		Холматов У.					
					Умумий маълумотлар	“QASHQADARYO GAZ SANOAT FUQARO LOYIHA” MCHJ 2022-yil	

ШАҲРИСАБЗ ТУМАНИ «ТАНХОЗ» МФЙ ЁШЛАР КЎЧАСИДА ЖОЙЛАШГАН 2 ҚАВАТЛИ ТУРАР-ЖОЙ БИНОЛАРИНИНГ ТОМ ҚИСМИНИ КАПИТАЛ ТАЪМИРЛАШ ЛОЙИҲАСИ

БОШ РЕЖА М1:1000

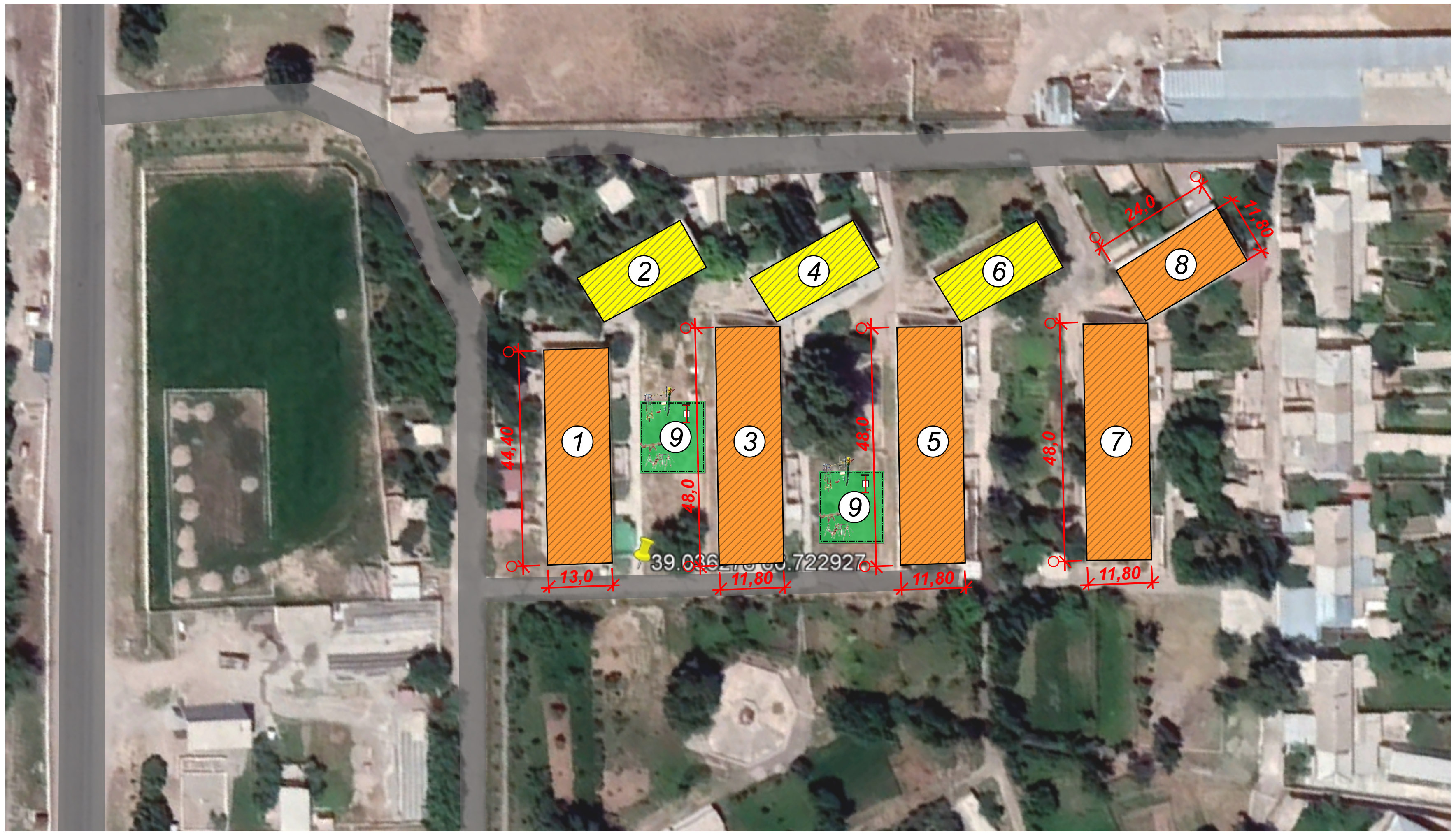

БОШ РЕЖА РУЙХАТИ

№	Номланиши	Сони	Қаватлар сони	Қурилиш майдони (м2)	Эслатма
1	Турар-жой биноси №1	1	2	582,40	Мавжуд (кап. таъмир)
2	Турар-жой биноси №2	1	2	287,92	Мавжуд
3	Турар-жой биноси №3	1	2	571,12	Мавжуд (кап. таъмир)
4	Турар-жой биноси №4	1	2	287,92	Мавжуд
5	Турар-жой биноси №5	1	2	571,12	Мавжуд (кап. таъмир)
6	Турар-жой биноси №6	1	2	287,92	Мавжуд
7	Турар-жой биноси №7	1	2	571,12	Мавжуд (кап. таъмир)
8	Турар-жой биноси №8	1	2	287,92	Мавжуд (кап. таъмир)
9	Болалар майдончаси	2	-	81,0х2	Мавжуд

Шартли белгилар

- Таъмирланадиган бинолар
- Мавжуд бинолар
- Йўл ва йўлаклар
- Кўкаламзор

Эслатма

1. Ўлчамлар м (метр) ҳисобида.

Изм	Вароқ	Ҳужжат №	Имзо	Сана	ШАҲРИСАБЗ ТУМАНИ «ТАНХОЗ» МФЙ ЁШЛАР КЎЧАСИДА ЖОЙЛАШГАН 2 ҚАВАТЛИ ТУРАР-ЖОЙ БИНОЛАРИНИНГ ТОМ ҚИСМИНИ КАПИТАЛ ТАЪМИРЛАШ ЛОЙИҲАСИ		
Директор		Тоғаев Ғ.			Босқич	Вароқ	Вароқлар
Л.Б.М.		Тоғаев У.			БР	2	6
Бажарди		Тўхтаев Б.					
					Бош режа	“QASHQADARYO GAZ SANOAT FUQARO LOYIHA” MCHJ 2022-yil	

Қирқим 1-1 М1:50
(том қисмининг ҳозирги ҳолати)

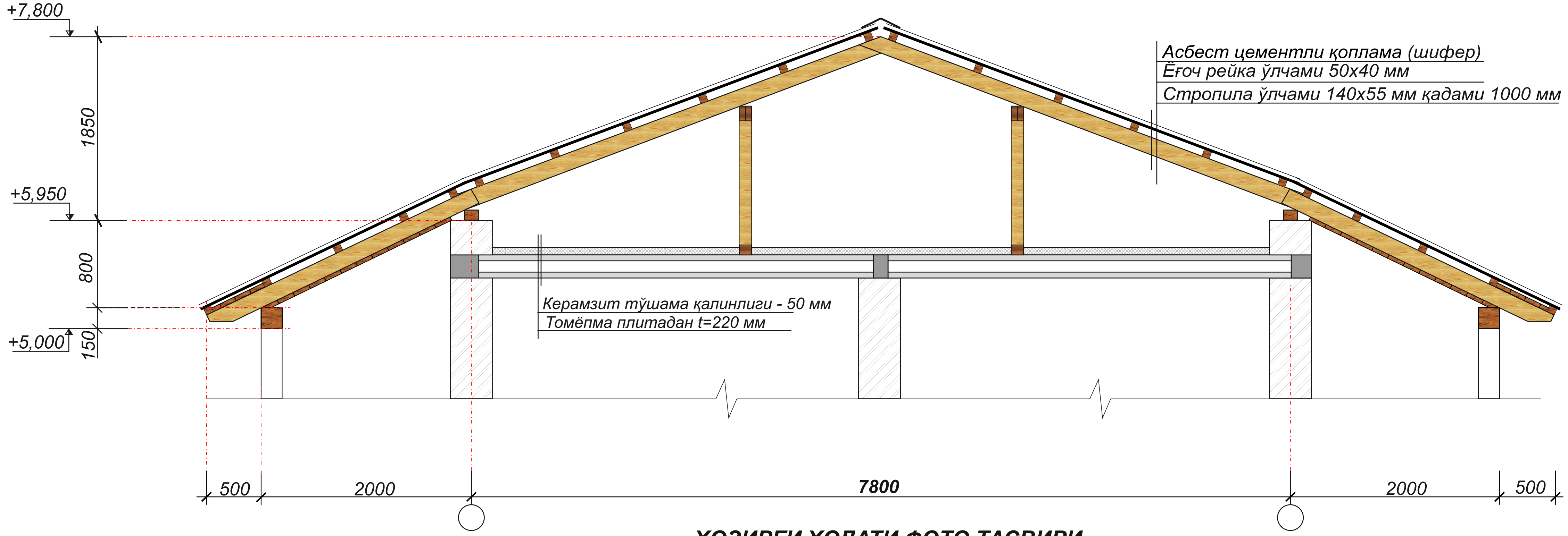

ҲОЗИРГИ ҲОЛАТИ ФОТО ТАСВИРИ

Наименование работы

	Разборка кровля			
1	Разборка покрытий кровель;из волнистых и полуволнистых асбестоцементных листов	м2	–	670
2	Разборка мелких покрытия из листовой стали:желобов и конки	м	76	–
3	Разборка обрешётки из брусков с прозорами	м2		670
4	Разборка стропил со стойками и подкосами из брусьев и бревен	м2	–	670
5	Погрузка строй мусора	тонна	–	16,20
6	Перевозка грузов автомобилем,класс груза 1 (строй.мусор) на расстояние перевозке,30 км	тонна	–	16,20

Директор	Тоғаев Ғ.	
Л.Б.М.	Тагаев У.	
Бажарди	Тўхтаев Б.	

Қирқим 1-1
(том қисмининг ҳозирги ҳолати)
Ҳозирги ҳолати фото тасвири

"QASHQADARYO GAZ SANOAT FUQARO LOYIHA" MCHJ
2022-yil

План стропила М1:100

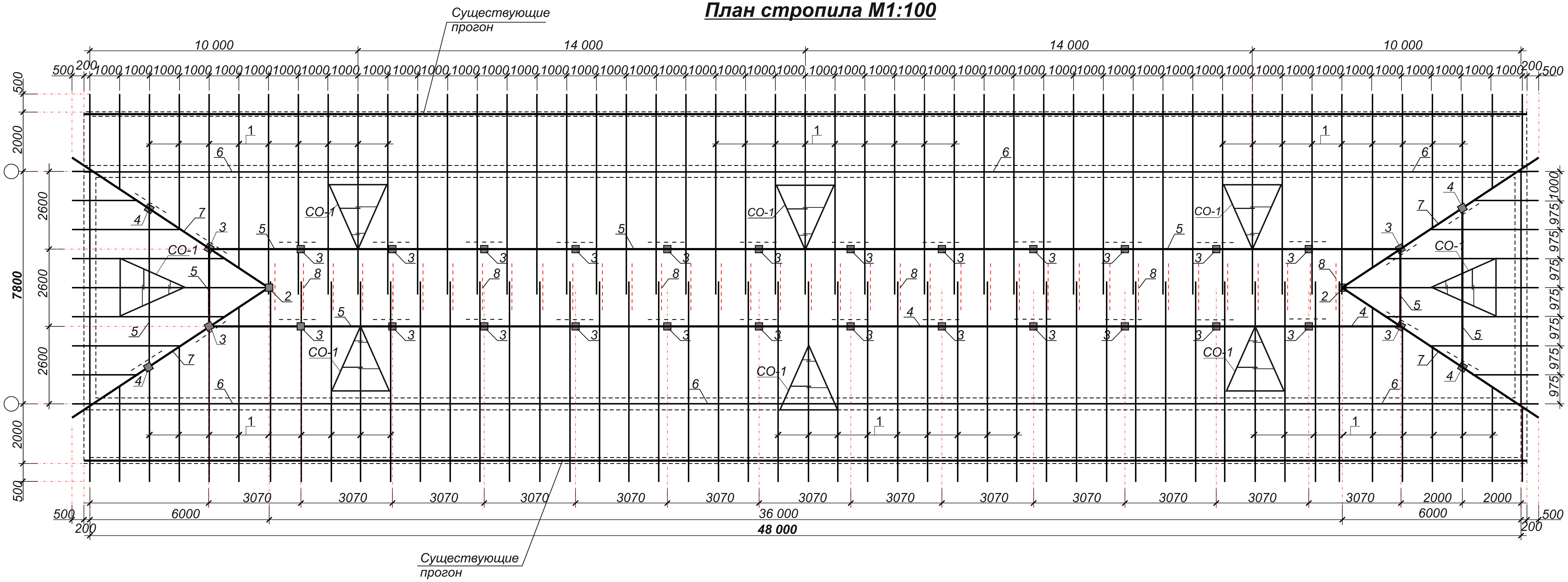

Спецификация расхода материалов

Марка поз.	Обозначение	Наименование	Кол-во (шт)	Объём ед. м3	Примеч.
1	ГОСТ 24454 - 80*	Стропила 145x45 Lобш=810,0 П/м	-	-	5,28 м3
2	ГОСТ 24454 - 80*	Стойки 90x145 L = 2400 мм	2	0,031	0,062 м3
3	ГОСТ 24454 - 80*	Стойки 90x145 L = 1750 мм	28	0,022	0,616 м3
4	ГОСТ 24454 - 80*	Стойки 90x145 L = 1650 мм	4	0,021	0,084 м3
5	ГОСТ 24454 - 80*	Прогон 90x145 Lобщ = 97,0 п.м	-	-	1,26 м3
6	ГОСТ 24454 - 80*	Мауэрлат 100x100 L = 111,6 п.м	-	-	1,116 м3
7	ГОСТ 24454 - 80*	Диагональный нога 90x145 Lобщ = 33,20 п/м	-	-	0,433 м3
8	ГОСТ 24454 - 80*	Затяжка 45x145 L = 2,0 п.м	37	0,013	0,481 м3
9	ГОСТ 24454 - 80*	Лежень 90x145 L = 1400 мм	34	0,018	0,612 м3
10	ГОСТ 24454 - 80*	Накладка №1 90x45 L = 400 мм	68	0,001	0,068 м3
11	ГОСТ 24454 - 80*	Накладка №2 45x145 L = 400 мм	68	0,002	0,136 м3
12	ГОСТ 24454 - 80*	Подкос 45x100 L = 2500 мм	68	0,011	0,748 м3
		Итого			**10,896 м3**

Изм	Варок	Ҳужжат №	Имзо	Сана	ШАҲРИСАБЗ ТУМАНИ «ТАНХОЗ» МФЙ ЁШЛАР КЎЧАСИДА ЖОЙЛАШГАН 2 ҚАВАТЛИ №7 ТУРАР-ЖОЙ БИНОСИНИНГ ТОМ ҚИСМИНИ КАПИТАЛ ТАЪМИРЛАШ ЛОЙИҲАСИ		
Директор		Тоғаев Ғ.				Босқич	Варoқ	Вароқлар
Л.Б.М.		Тағаев У.				ИЛ	4	6
Бажарди		Холматов У.			Стропила режаси	“QASHQADARYO GAZ SANOAT FUQARO LOYIHA” MCHJ 2022-yil		

Разрез 1-1 М1:100

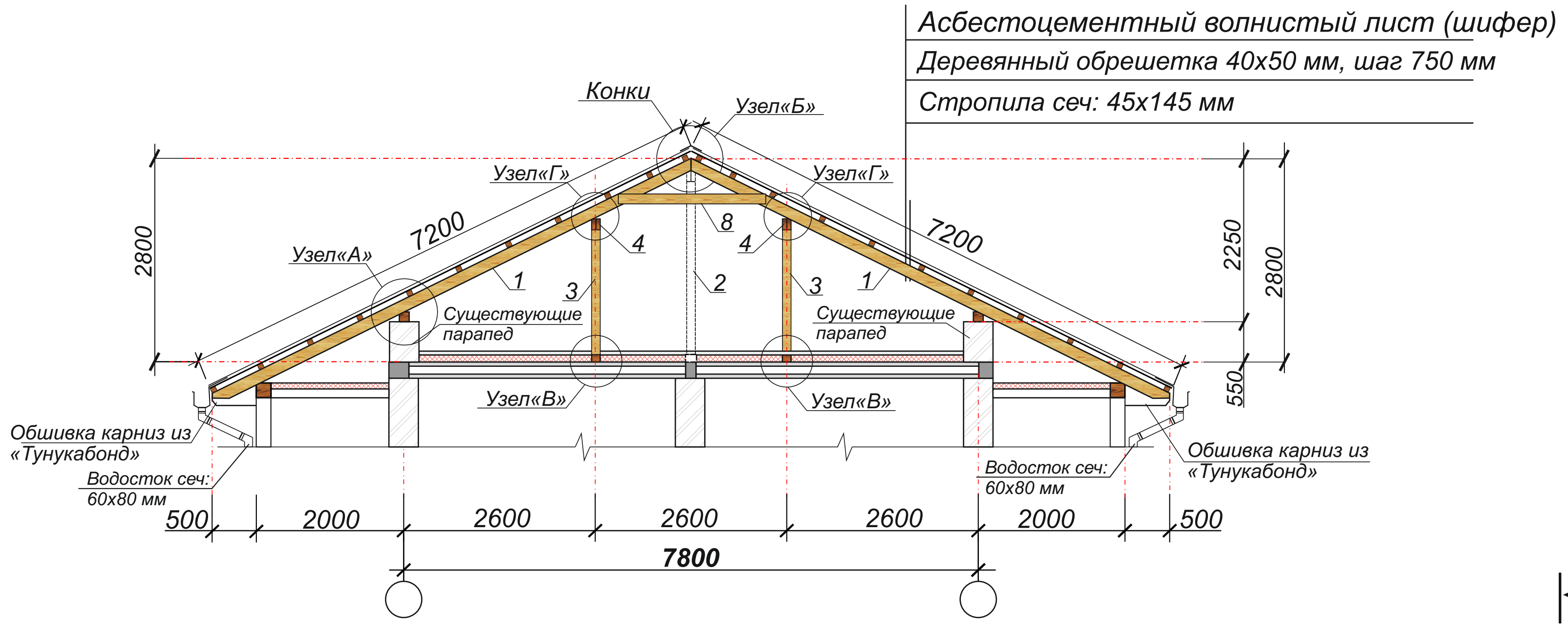

Узел «А»

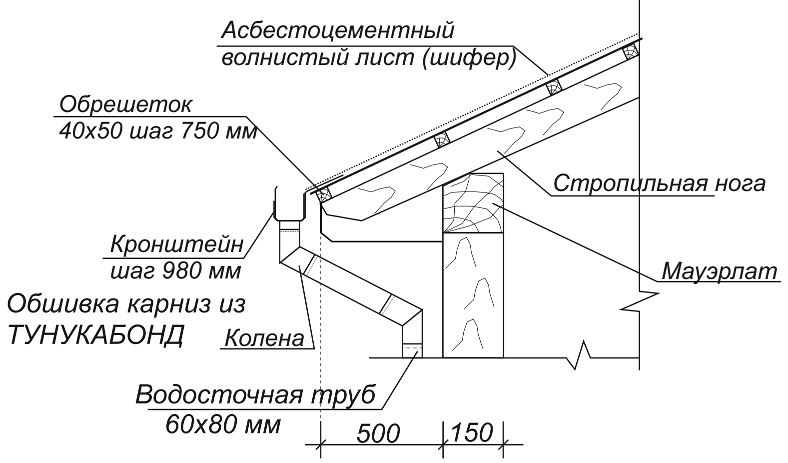

Узел «Б»

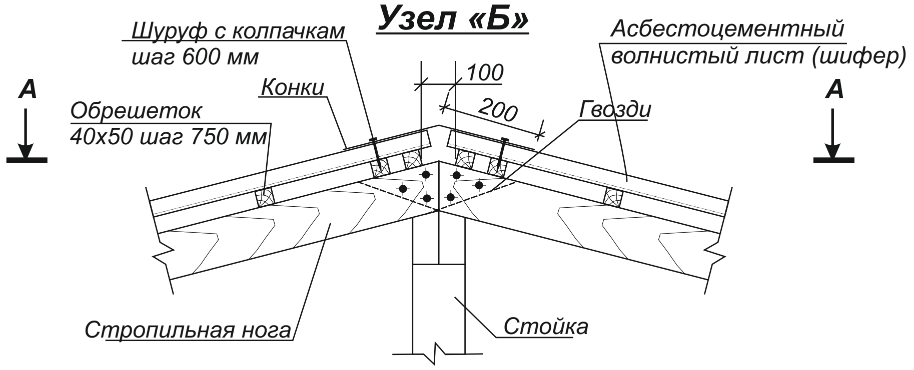

Узел «Г»

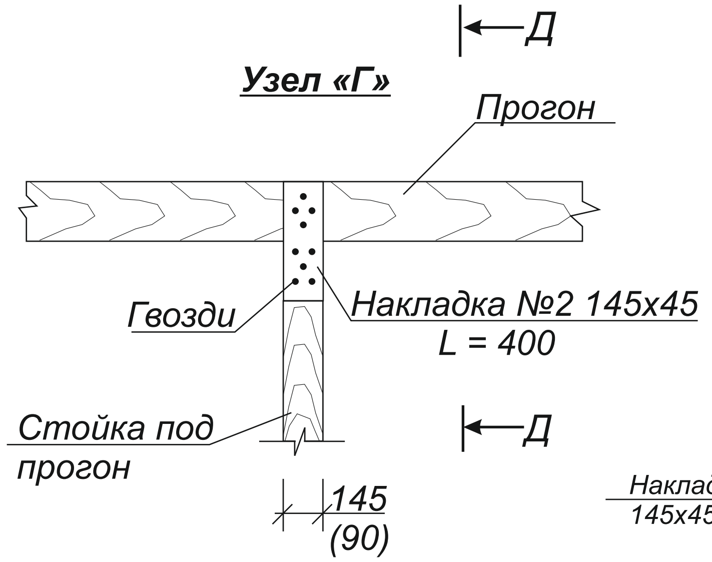

Вид «Д-Д»

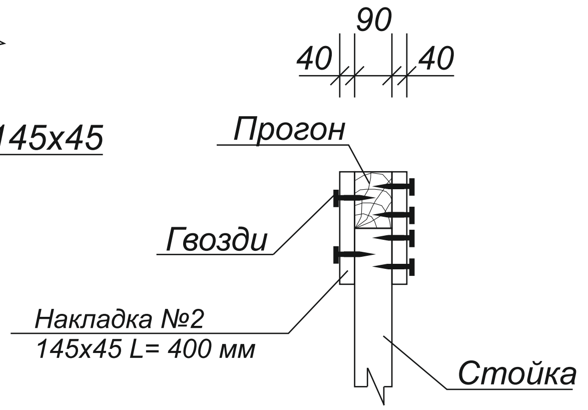

Сечение: А - А

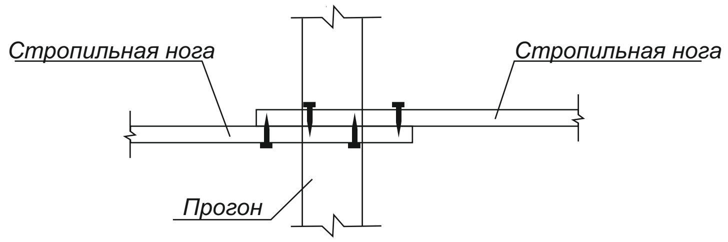

Узел «В»

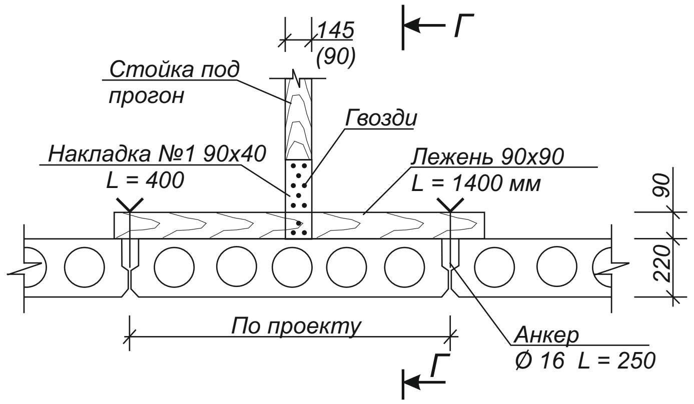

Вид «В-В»

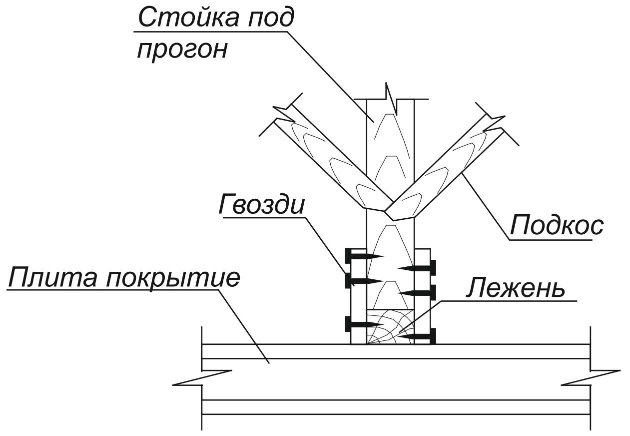

Примечание

Данный лист читать совместно с листом АС-

Изм	Варок	Ҳужжат №	Имзо	Сана				
					ШАҲРИСАБЗ ТУМАНИ «ТАНХОЗ» МФЙ ЁШЛАР КЎЧАСИДА ЖОЙЛАШГАН 2 ҚАВАТЛИ №7 ТУРАР-ЖОЙ БИНОСИНИНГ ТОМ ҚИСМИНИ КАПИТАЛ ТАЪМИРЛАШ ЛОЙИҲАСИ			
Директор		Тоғаев Ғ.				Босқич	Варoқ	Вароқлар
Л.Б.М.		Тагаев У.				ИЛ	5	6
Бажарди		Холматов У.						
					Қирқим 1-1, Узел “А,...Г”	“QASHQADARYO GAZ SANOAT FUQARO LOYIHA” MCHJ 2022-yil		

План кровля М1:100

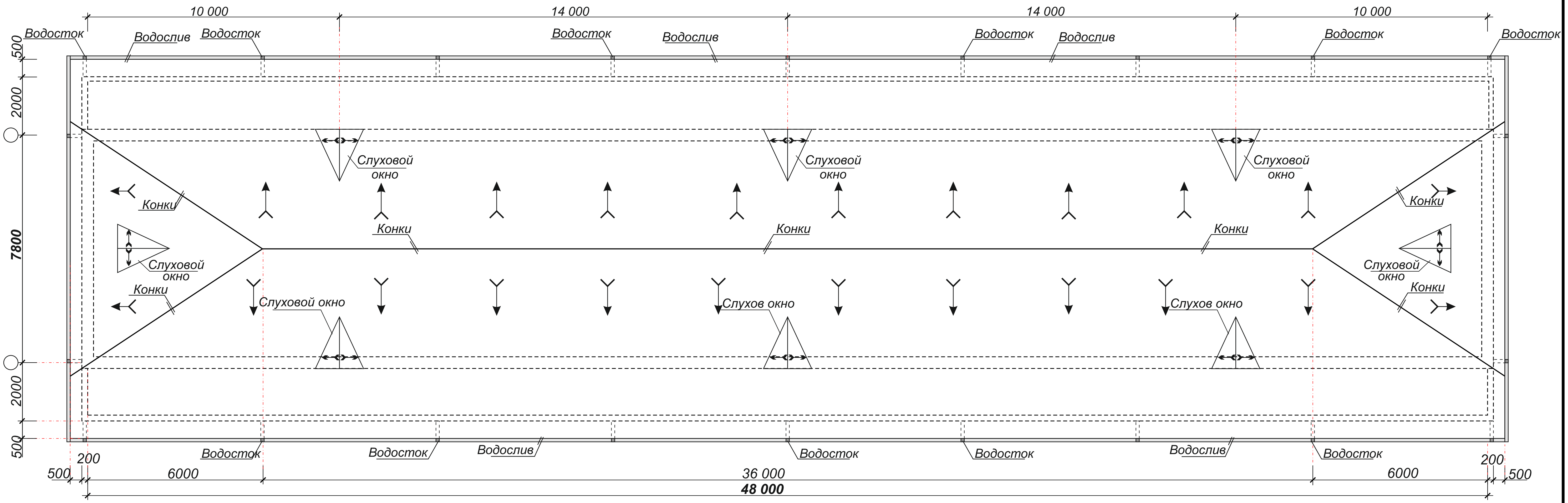

Спецификация расхода материалов

Марка поз.	Наименование	Ед.изм	Кол-во (шт)	Примеч.
1	Асбестоцементный волнистый лист (шифер)	м2	-	736,0
2	Рейка деревянная 40x50 мм L=1100 п.м	-	-	2,20 м3
3	Водослив из окрашенного листа (цвет тёмный серый) Lобщ=125	п/м	–	125
4	Хомут для крепления водосилива	ш.т	–	128
5	Конки из комплекта пофнастиль	п/м	–	86
6	Ендов из комплекта профнастиль	п/м	–	40
7	Слуховой окно СО-1	8	–	–
8	Водосточная труб сеч. 60x80 мм L = 6,80 п/м	п.м	22	149,60
9	Крепления для водосток	ш.т	–	132
10	Колена из комплекта водостока	ш.т	132	–
11	Воронка из комплекта водостока	ш.т	22	–
12	Обшивка карниз из панелей «Тунукабонд»	м2	–	90,0

Изм	Вароқ	Ҳужжат №	Имзо	Сана
Директор		Тоғаев Ғ.		
Л.Б.М.		Тагаев У.		
Бажарди		Холматов У.		

ШАҲРИСАБЗ ТУМАНИ «ТАНХОЗ» МФЙ ЁШЛАР КЎЧАСИДА ЖОЙЛАШГАН 2 ҚАВАТЛИ №7 ТУРАР-ЖОЙ БИНОСИНИНГ ТОМ ҚИСМИНИ КАПИТАЛ ТАЪМИРЛАШ ЛОЙИҲАСИ

Босқич	Вароқ	Вароқлар
ИЛ	6	6

Том режаси

“QASHQADARYO GAZ SANOAT FUQARO LOYIHA” MCHJ
2022-yil