«QASHQADARYO GAZ SANOAT FUQARO LOYIHA» МЧЖ

Лицензия №: АЛ-001477, №: АЛ-001584, ИНН:302 816 263

Қарши ш. И.Каримов кўчаси 219А уй, тел.факс:75 221-66-88, 75 221-66-33, 91 638-50-10 4419

ИШЧИ ЛОЙИҲА

ОБЪЕКТ:	**ШАҲРИСАБЗ ТУМАНИ «ТАНХОЗ» МФЙ ЁШЛАР КЎЧАСИДА ЖОЙЛАШГАН 2 ҚАВАТЛИ №8 ТУРАР-ЖОЙ БИНОСИНИНГ ТОМ ҚИСМИНИ КАПИТАЛ ТАЪМИРЛАШ ЛОЙИҲАСИ**

"QASHQADARYO GAZ SANOAT FUQARO LOYIHA" МЧЖ раиси: Ғ. Тоғаев

Лойиҳа бош муҳандиси: У. Тоғаев

Қарши - 2022й.

ИШЧИ ЧИЗМАЛАР БАЁНОТИ

Лист	Номланиши	Эслатма
1	Умумий маълумотлар;	Варақ - 1
2	Бош режа	Варақ - 2
3	Қирқим 1-1 (том қисмининг ҳозирги ҳолати)	Варақ - 3
4	Стропила режаси, қирқимлар, узеллар	Варақ - 4
5	Қирқимлар, узеллар	Варақ - 5
6	Том режаси	Варақ - 6

Умумий маълумотлар

Буюртмачи Қашқадарё вилояти уй-жой коммунал бошқармасининг топшириғига асосан Шаҳрисабз тумани “Танхоз” МФЙ, Ёшлар кўчасида жойлашган 2 қаватли №8 турар-жой биносининг том қисмини капитал таъмирлаш ишлари учун ишчи лойиҳаси ишлаб чиқилди.

<u>№8 Турар-жой биносининг том қисмининг ҳозирги ҳолати ҳақида маълумот:</u>

- Бинонинг том қисми шифер қопламали, ёмғир ва қор сувларини ўтказадиган даражада яроқсиз аҳволга келиб қолган. Сув йўллари (водослив) ва сув тушиш устунлари (водостоклар) ўрнатилмаган. Шамоллатиш туйнуклари жисмонан эскириб, яроқсиз ҳолатда.

-Том конструкцияси ёғоч материлаллардан иборат бўлиб яроқлилик даражаси 20-25 %ни ташкил этади.

<u>Топшириқга асосан №8 Турар-жой биносини том қисмини капитал таъмирлаш ишлари қуйидагича амалга оширилади:</u>

- Бинонинг мавжуд шиферли том қисми тўлиқлигича бузиб олингандан сўнг, яроқли деб ҳисобланган 20-25% материаллари лойиҳа асосида қайтадан ўзига ишлатилади;

Том конструкцияси ёғоч материалларидан фойдаланилади. Маурлат 100х100 мм, Стропила 145х45 мм, Прогон 145х90 мм, стойка 145х90 мм, Рейка 40х50 мм қадами 750 мм ни ташкил этади.

- Лойиҳавий том қопламасига асбест цементли қоплама (1750х1130 мм, 8 тўлқинли) шиферлар ўрнатилади. Сув кетиш лотоклари (водослив) ва сув тушиш устунлари (водостоклар) ўрнатилади;

- Бинонинг карниз қисми туникабонд қопламаси билан қопланади.

Изм	Варок	Ҳужжат №	Имзо	Сана	ШАҲРИСАБЗ ТУМАНИ «ТАНХОЗ» МФЙ ЁШЛАР КЎЧАСИДА ЖОЙЛАШГАН 2 ҚАВАТЛИ №8 ТУРАР-ЖОЙ БИНОСИНИНГ <u>ТОМ ҚИСМИНИ</u> КАПИТАЛ ТАЪМИРЛАШ ЛОЙИҲАСИ			
Директор		Тоғаев Ғ.				Босқич	Варок	Вароқлар
Л.Б.М.		Тагаев У.				ИЛ	1	6
Бажарди		Холматов У.						
					Умумий маълумотлар	“QASHQADARYO GAZ SANOAT FUQARO LOYIHA” MCHJ 2022-yil		

ШАҲРИСАБЗ ТУМАНИ «ТАНХОЗ» МФЙ ЁШЛАР КЎЧАСИДА ЖОЙЛАШГАН 2 ҚАВАТЛИ ТУРАР-ЖОЙ БИНОЛАРИНИНГ ТОМ ҚИСМИНИ КАПИТАЛ ТАЪМИРЛАШ ЛОЙИҲАСИ

БОШ РЕЖА М1:1000

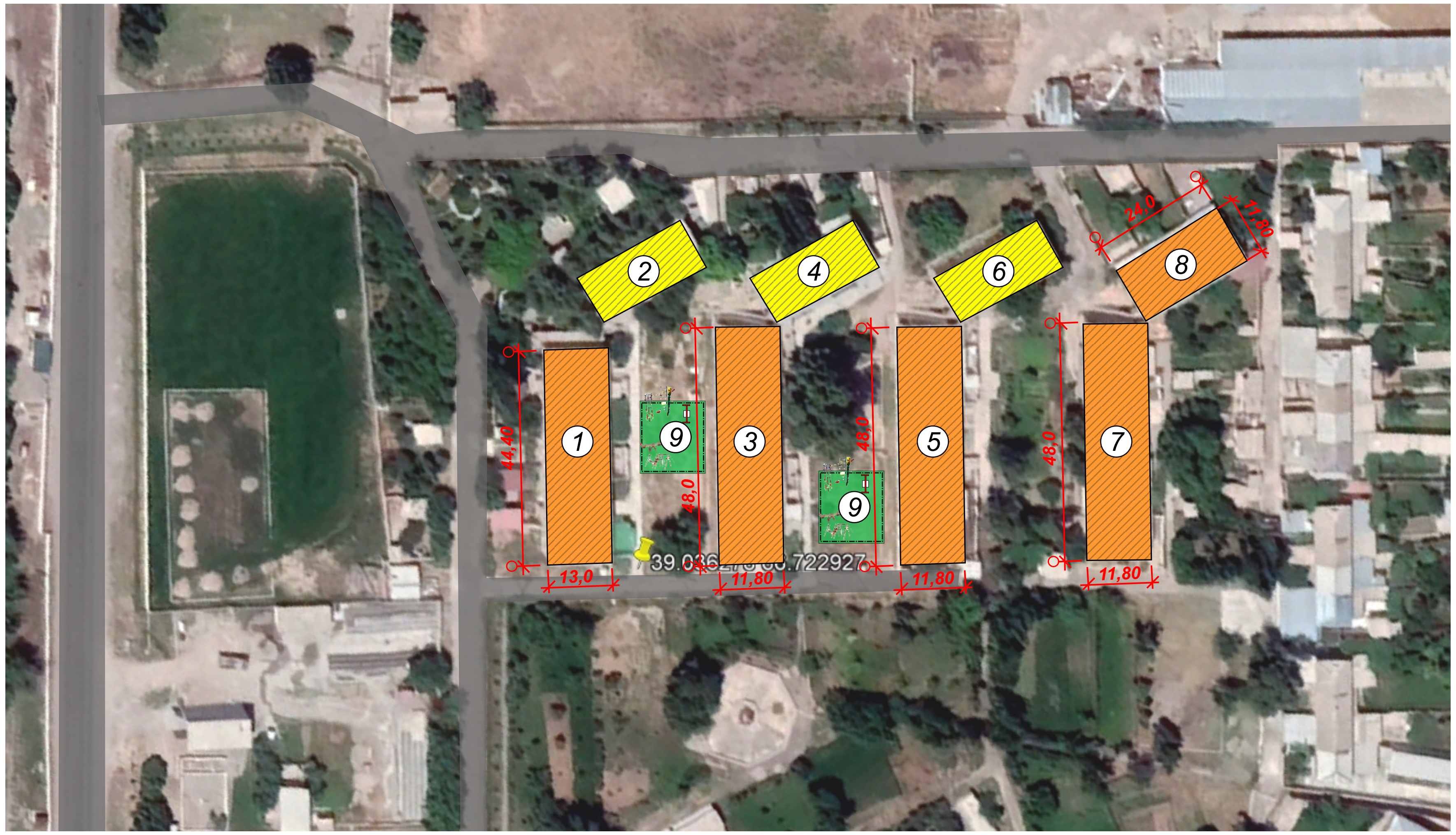

БОШ РЕЖА РУЙХАТИ

№	Номланиши	Сони	Қаватлар сони	Қурилиш майдони (м2)	Эслатма
1	Турар-жой биноси №1	1	2	582,40	Мавжуд (кап. таъмир)
2	Турар-жой биноси №2	1	2	287,92	Мавжуд
3	Турар-жой биноси №3	1	2	571,12	Мавжуд (кап. таъмир)
4	Турар-жой биноси №4	1	2	287,92	Мавжуд
5	Турар-жой биноси №5	1	2	571,12	Мавжуд (кап. таъмир)
6	Турар-жой биноси №6	1	2	287,92	Мавжуд
7	Турар-жой биноси №7	1	2	571,12	Мавжуд (кап. таъмир)
8	Турар-жой биноси №8	1	2	287,92	Мавжуд (кап. таъмир)
9	Болалар майдончаси	2	-	81,0x2	Мавжуд

Шартли белгилар

- – Таъмирланадиган бинолар
- – Мавжуд бинолар
- – Йўл ва йўлаклар
- – Кўкаламзор

Эслатма

1. Ўлчамлар м (метр) ҳисобида.

Изм	Вароқ	Ҳужжат №	Имзо	Сана	
Директор		Тоғаев Ғ.	[signature]		ШАҲРИСАБЗ ТУМАНИ «ТАНХОЗ» МФЙ ЁШЛАР КЎЧАСИДА ЖОЙЛАШГАН 2 ҚАВАТЛИ ТУРАР-ЖОЙ БИНОЛАРИНИНГ ТОМ ҚИСМИНИ КАПИТАЛ ТАЪМИРЛАШ ЛОЙИҲАСИ
Л.Б.М.		Тоғаев У.	[signature]		Босқич: БР; Вароқ: 2; Вароқлар: 6
Бажарди		Тўхтаев Б.	[signature]		Бош режа
					“QASHQADARYO GAZ SANOAT FUQARO LOYIHA” MCHJ 2022-yil

Қирқим 1-1 М1:50

(том қисмининг ҳозирги ҳолати)

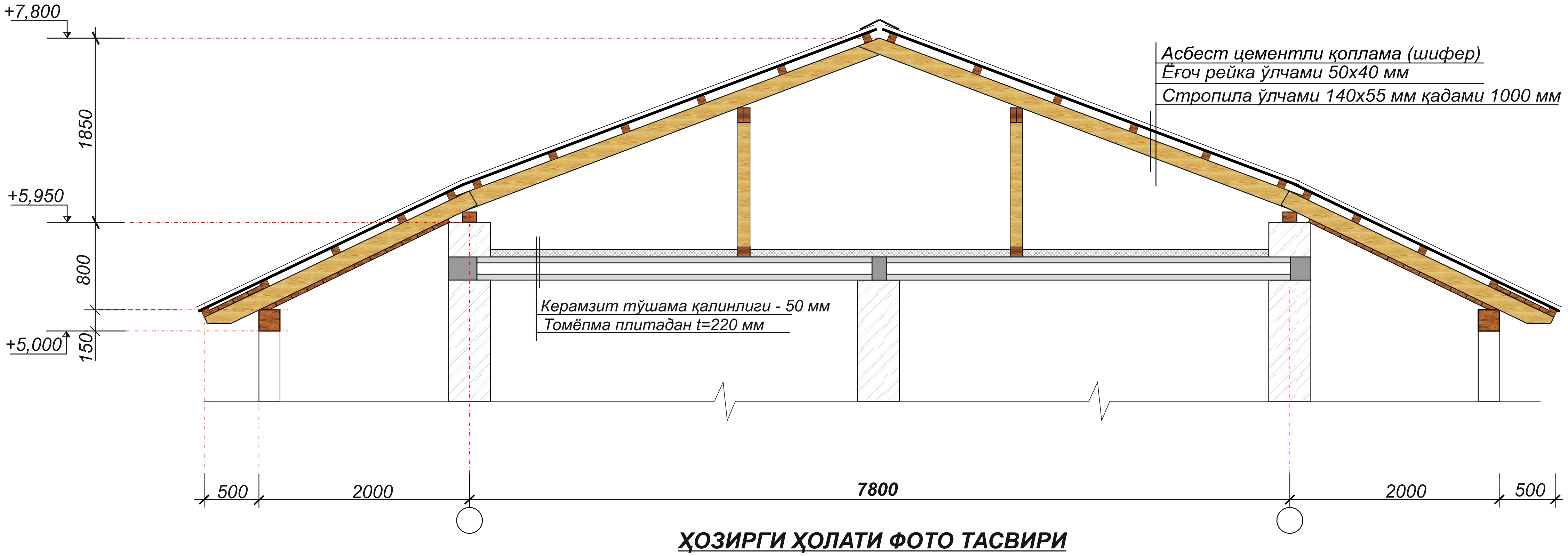

ҲОЗИРГИ ҲОЛАТИ ФОТО ТАСВИРИ

Наименование работы

	Разборка кровля			
1	Разборка покрытий кровель;из волнистых и полуволнистых асбестоцементных листов	м2	–	325
2	Разборка мелких покрытия из листовой стали:желобов и конки	м	45	–
3	Разборка обрешётки из брусков с прозорами	м2		325
4	Разборка стропил со стойками и подкосами из брусьев и бревен	м2	–	325
5	Погрузка строй мусора	тонна	–	9,50
6	Перевозка грузов автомобилем,класс груза 1 (строй.мусор) на расстояние перевозке,30 км	тонна	–	9,50

Директор	Тоғаев Ғ.		
Л.Б.М.	Тагаев У.		
Бажарди	Тўхтаев Б.		

Қирқим 1-1
(том қисмининг ҳозирги ҳолати)
Ҳозирги ҳолати фото тасвири

“QASHQADARYO GAZ SANOAT FUQARO LOYIHA” MCHJ
2022-yil

План стропила М1:100

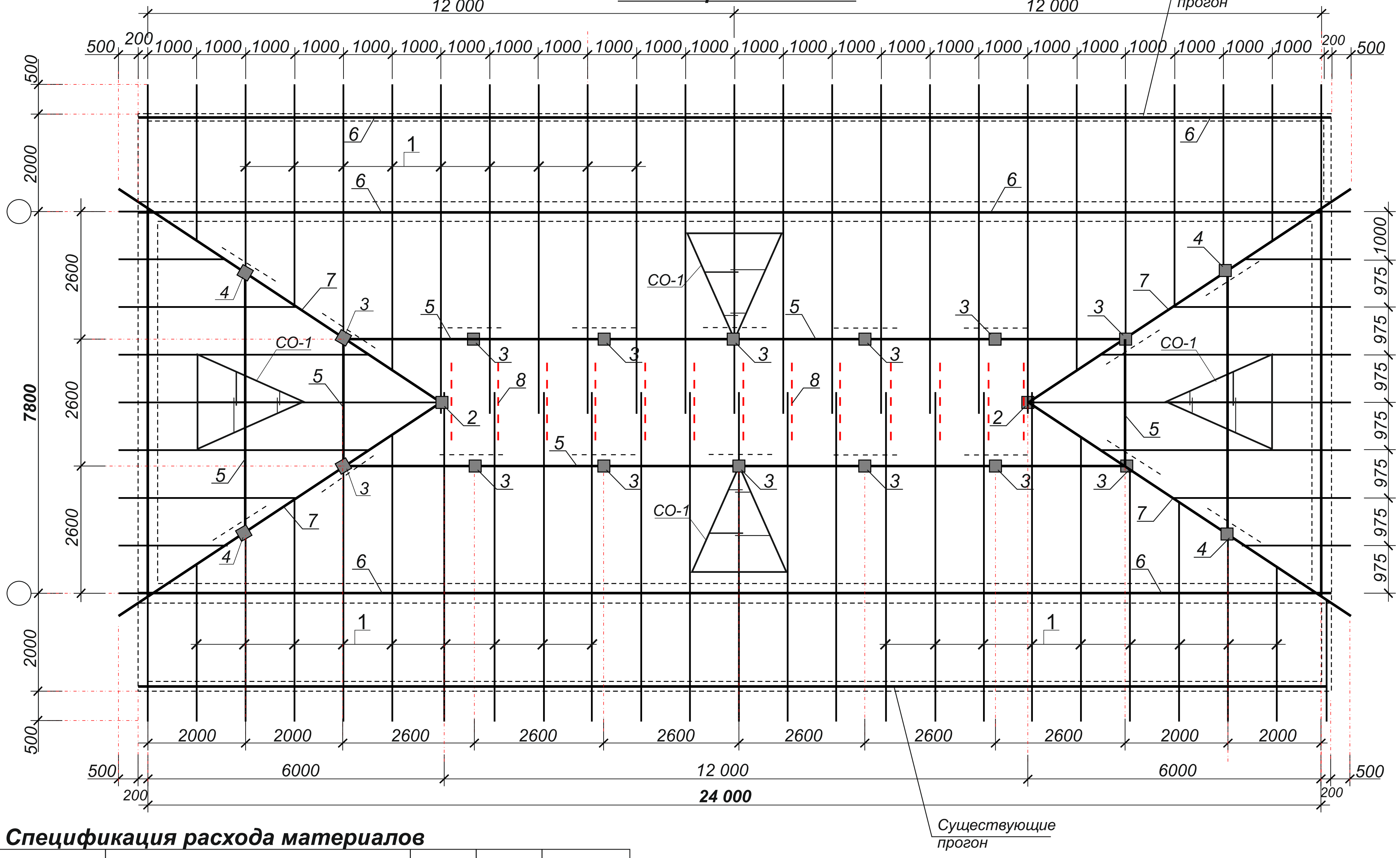

Спецификация расхода материалов

Марка поз.	Обозначение	Наименование	Кол-во (шт)	Объём ед. м3	Примеч.
1	ГОСТ 24454 - 80*	Стропила 145х45 Lобш=385,0П/м	-	-	2,51 м3
2	ГОСТ 24454 - 80*	Стойки 90х145 L = 2400 мм	2	0,031	0,062 м3
3	ГОСТ 24454 - 80*	Стойки 90х145 L = 1750 мм	14	0,022	0,308 м3
4	ГОСТ 24454 - 80*	Стойки 90х145 L = 1650 мм	4	0,021	0,084 м3
5	ГОСТ 24454 - 80*	Прогон 90х145 Lобщ = 48,0 п.м	-	-	0,626 м3
6	ГОСТ 24454 - 80*	Мауэрлат 100х100 L = 64 п.м	-	-	0,64 м3
7	ГОСТ 24454 - 80*	Диагональный нога 90х145 Lобщ = 33,20 п/м	-	-	0,433 м3
8	ГОСТ 24454 - 80*	Затяжка 45х145 L = 2,0 п.м	13	0,013	0,169 м3
9	ГОСТ 24454 - 80*	Лежень 90х145 L = 1400 мм	20	0,018	0,360 м3
10	ГОСТ 24454 - 80*	Накладка №1 90х45 L = 400 мм	40	0,001	0,040 м3
11	ГОСТ 24454 - 80*	Накладка №2 45х145 L = 400 мм	40	0,002	0,008 м3
12	ГОСТ 24454 - 80*	Подкос 45х100 L = 2500 мм	40	0,011	0,440 м3
		Итого			**5,68 м3**

Изм	Варақ	Ҳужжат №	Имзо	Сана
Директор		Тоғаев Ғ.		
Л.Б.М.		Тағаев У.		
Бажарди		Холматов У.		

ШАҲРИСАБЗ ТУМАНИ «ТАНХОЗ» МФЙ ЁШЛАР КЎЧАСИДА ЖОЙЛАШГАН 2 ҚАВАТЛИ №8 ТУРАР-ЖОЙ БИНОСИНИНГ ТОМ ҚИСМИНИ КАПИТАЛ ТАЪМИРЛАШ ЛОЙИҲАСИ

Босқич	Варақ	Варақлар
ИЛ	4	6

Стропила режаси

“QASHQADARYO GAZ SANOAT FUQARO LOYIHA” MCHJ
2022-yil

Разрез 1-1 М1:100

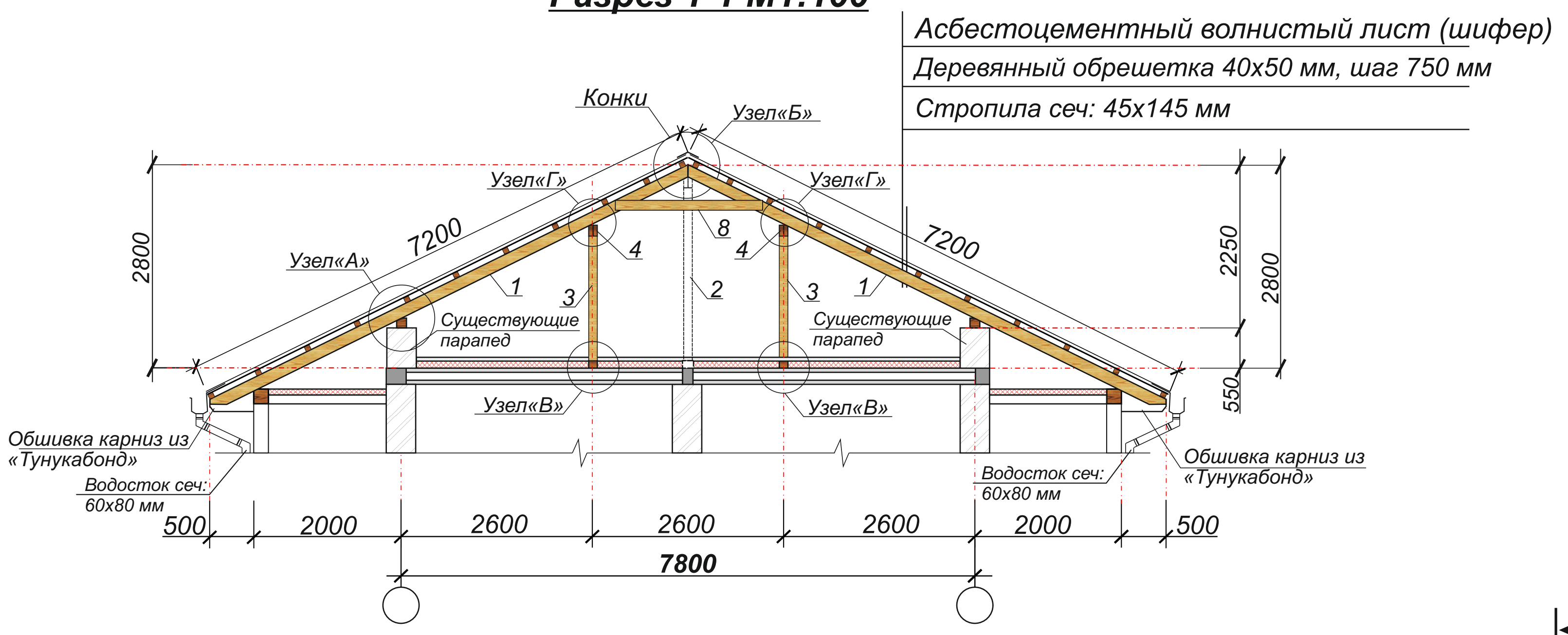

Узел «А»

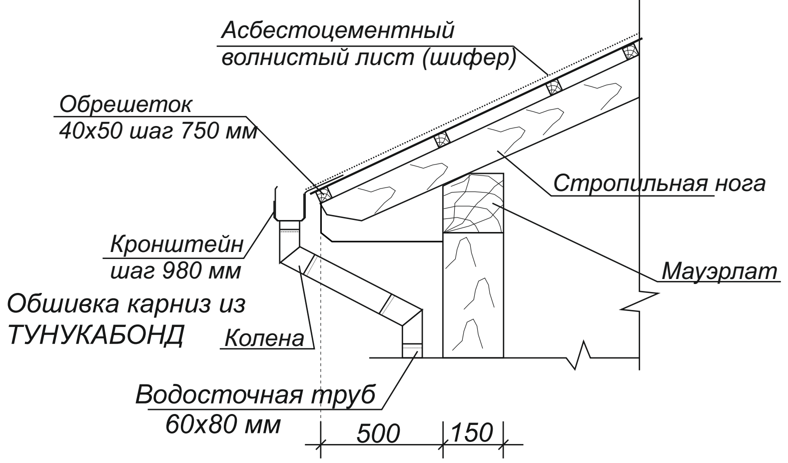

Узел «Б»

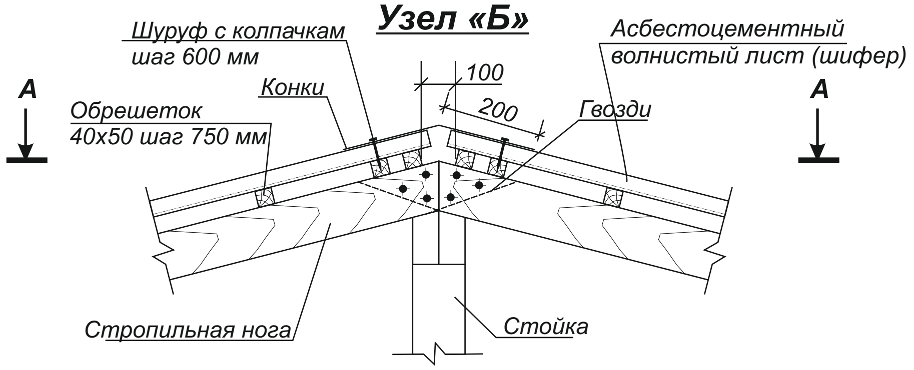

Узел «Г»

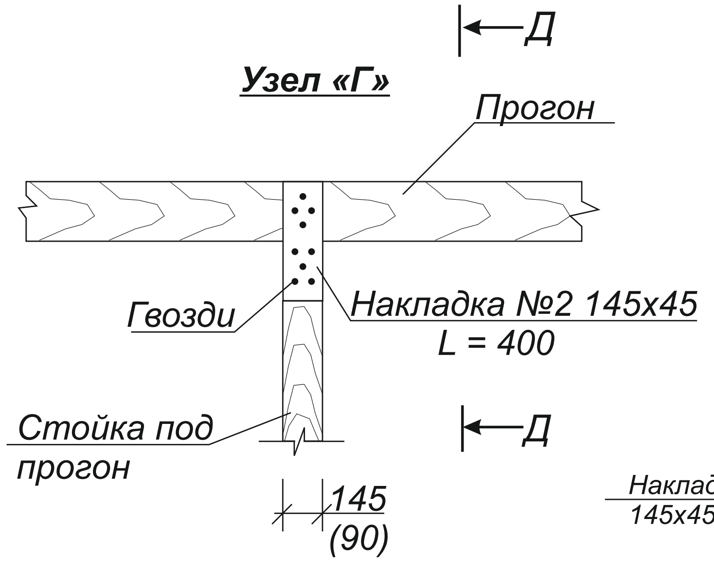

Вид «Д-Д»

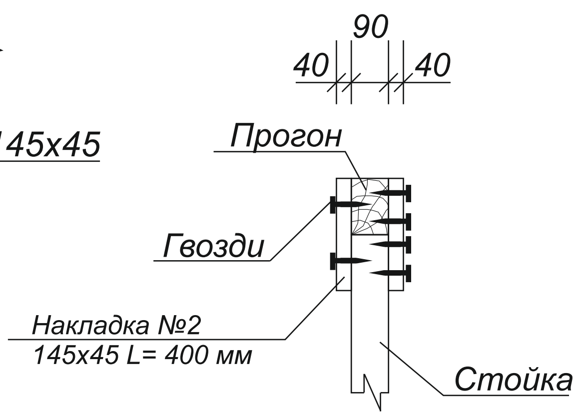

Сечение: А - А

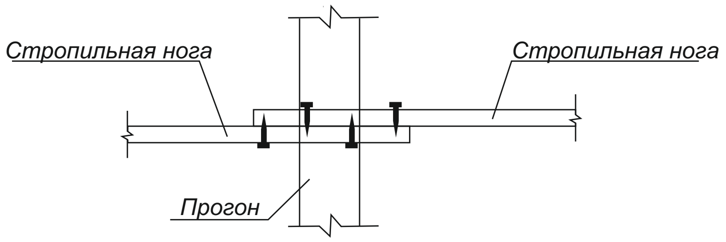

Узел «В»

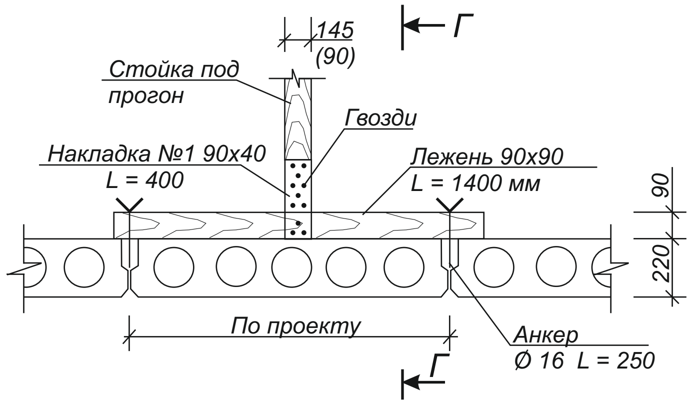

Вид «В-В»

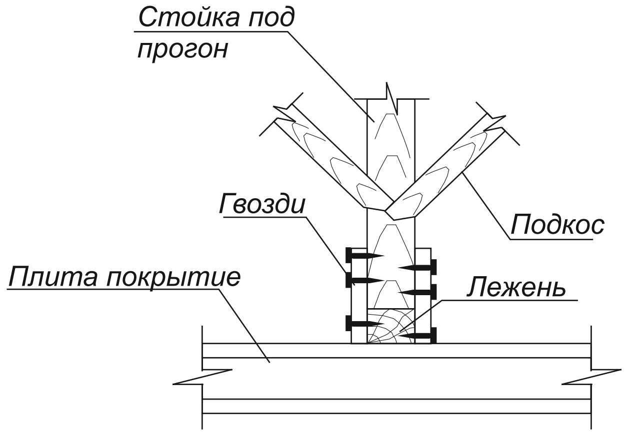

Примечание

Данный лист читать совместно с листом АС-

Изм Вароқ	Ҳужжат №	Имзо	Сана	ШАҲРИСАБЗ ТУМАНИ «ТАНХОЗ» МФЙ ЁШЛАР КЎЧАСИДА ЖОЙЛАШГАН 2 ҚАВАТЛИ №8 ТУРАР-ЖОЙ БИНОСИНИНГ ТОМ ҚИСМИНИ КАПИТАЛ ТАЪМИРЛАШ ЛОЙИҲАСИ	
Директор	Тоғаев Ғ.	[signature]			Босқич / Вароқ / Вароқлар
Л.Б.М.	Тагаев У.	[signature]			ИЛ / 5 / 6
Бажарди	Холматов У.	[signature]		Қирқим 1-1, Узел "А,...Г"	"QASHQADARYO GAZ SANOAT FUQARO LOYIHA" MCHJ 2022-yil

План кровля М1:100

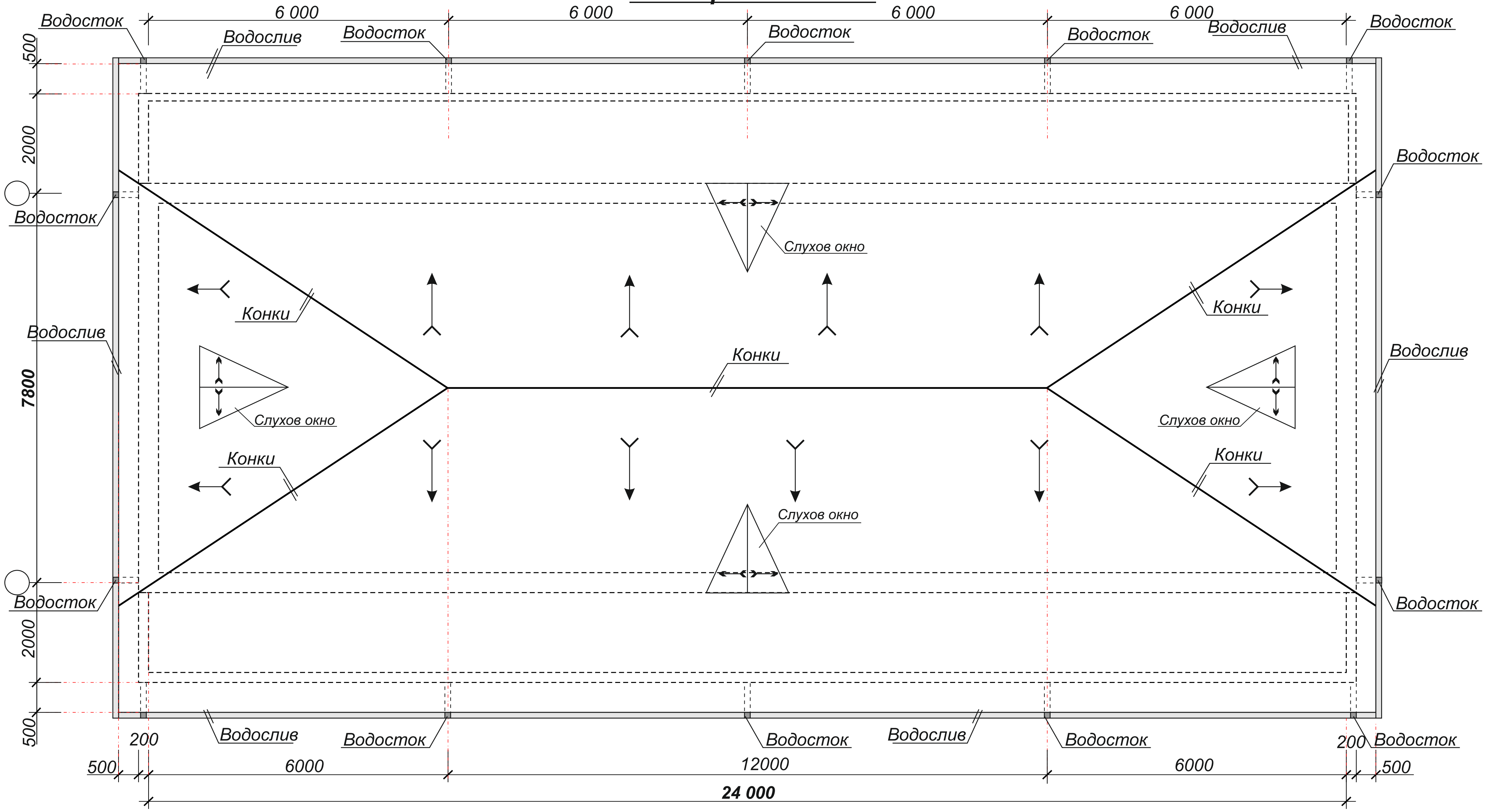

Спецификация расхода материалов

Марка поз.	Наименование	Ед.изм	Кол-во (шт)	Примеч.
1	Асбестоцементный волнистый лист (шифер)	м2	-	366,0
2	Рейка деревянная 40х50 мм L=560 п.м	-	-	1,12 м3
3	Водослив из окрашенного листа (цвет тёмный серый) Lобщ=77,0	п/м	–	77,0
4	Хомут для крепления водосилива	ш.т	–	78
5	Конки из комплекта пофнастиль	п/м	–	54
6	Ендов из комплекта профнастиль	п/м	–	20
7	Слуховой окно СО-1	4	–	–
8	Водосточная труб сеч. 60х80 мм L = 6,80 п/м	п.м	14	95,20
9	Крепления для водосток	ш.т	–	84
10	Колена из комплекта водостока	ш.т	84	–
11	Воронка из комплекта водостока	ш.т	14	–
12	Обшивка карниз из панелей «Тунукабонд»	м2	–	52,0

Изм	Варақ	Ҳужжат №	Имзо	Сана
Директор		Тоғаев Ғ.		
Л.Б.М.		Тагаев У.		
Бажарди		Холматов У.		

ШАҲРИСАБЗ ТУМАНИ «ТАНХОЗ» МФЙ ЁШЛАР КЎЧАСИДА ЖОЙЛАШГАН 2 ҚАВАТЛИ №8 ТУРАР-ЖОЙ БИНОСИНИНГ ТОМ ҚИСМИНИ КАПИТАЛ ТАЪМИРЛАШ ЛОЙИҲАСИ

Босқич	Варақ	Варақлар
ИЛ	6	6

Том режаси

“QASHQADARYO GAZ SANOAT FUQARO LOYIHA” MCHJ
2022-yil